โครงการพัฒนาพื้นที่ส่วนขยาย
ศูนย์ราชการเฉลิมพระเกียรติ ๘๐ พรรษา ๕ ธันวาคม ๒๕๕๐ โซน C
เจ้าของโครงการ : บริษัท ธนารักษ์พัฒนาสินทรัพย์ จำกัด (ธพส.)

แบบรายละเอียดฉบับสมบูรณ์ (Final Detailed Design)
สัญญาก่อสร้างอาคารทิศตะวันตก
(ส่วนงานโครงสร้าง งานสถาปัตยกรรม และงานระบบหลัก)
งานวิศวกรรม งานระบบลิฟต์ และบันไดเลื่อน

(REVISION 0)

GCDT
GOVERNMENT CENTER
DESIGN TEAM

กลุ่มบริษัทที่ปรึกษาออกแบบ GOVERNMENT CENTER DESIGN TEAM (GCDT)

- บริษัท อาคิเตคส์ แอนด์ แอสโซซิเอทส์ จำกัด (A&A)
- บริษัท ดีไซน์ + ดีเวลลอป จำกัด (D+D)
- บริษัท อรุณชัยเสรี คอนซัลติ้ง เอ็นจิเนียร์ส จำกัด (ACS)
- บริษัท อีอีซี เอ็นจิเนียริ่ง เน็ทเวิร์ค จำกัด (EEC)
- บริษัท ไดนามิค เอ็นยิเนียริ่ง คอนซัลแตนทส์ จำกัด (DEC)
- บริษัท พี 49 ดีไซน์ แอนด์ แอสโซซิเอทส์ จำกัด (P49 Deesign)
- บริษัท สำนักงานออกแบบระฟ้า จำกัด (RAFA)

กลุ่มบริษัทที่ปรึกษาบริหารโครงการ

- บริษัท ทีม คอนซัลติ้ง เอนจิเนียริ่ง แอนด์แมเนจเมนท์ จำกัด (มหาชน)
- บริษัท เอทีที คอนซัลแตนท์ จำกัด
- บริษัท ทีม เอสคิว จำกัด

1 เมษายน 2564

สารบัญแบบระบบลิฟต์ และบันไดเลื่อน อาคารทิศตะวันตก (W)

แผ่นที่	รายละเอียด	มาตราส่วน
GCC-C1-W-LI-01-0001	สารบัญแบบและสัญลักษณ์ระบบลิฟต์ และบันไดเลื่อน	NTS.
GCC-C1-W-LI-01-0002	ตารางลิฟต์และบันไดเลื่อน Zone W	NTS.
GCC-C1-W-LI-01-0003	ไดอะแกรมระบบไฟฟ้า 1	NTS.
GCC-C1-W-LI-01-0004	ไดอะแกรมระบบไฟฟ้า 2	
GCC-C1-W-LI-02-0001	ไดอะแกรมระบบลิฟต์และบันไดเลื่อน Zone W	NTS.
GCC-C1-W-LI-03-1001	แบบแปลนระบบลิฟต์และบันไดเลื่อน สำหรับชั้นใต้ดิน 2	1:200
GCC-C1-W-LI-03-1002	แบบแปลนระบบลิฟต์และบันไดเลื่อน สำหรับชั้นใต้ดิน 1	1:200
GCC-C1-W-LI-03-1003	แบบแปลนระบบลิฟต์และบันไดเลื่อน สำหรับชั้นที่ 1	1:200
GCC-C1-W-LI-03-1004	แบบแปลนระบบลิฟต์และบันไดเลื่อน สำหรับชั้นที่ 2	1:200
GCC-C1-W-LI-03-1005	แบบแปลนระบบลิฟต์และบันไดเลื่อน สำหรับชั้นที่ 3	1:200
GCC-C1-W-LI-03-1006	แบบแปลนระบบลิฟต์และบันไดเลื่อน สำหรับชั้นที่ 4	1:200
GCC-C1-W-LI-03-1007	แบบแปลนระบบลิฟต์และบันไดเลื่อน สำหรับชั้นที่ 5	1:200
GCC-C1-W-LI-03-1008	แบบแปลนระบบลิฟต์และบันไดเลื่อน สำหรับชั้นที่ 6	1:200
GCC-C1-W-LI-03-1009	แบบแปลนระบบลิฟต์และบันไดเลื่อน สำหรับชั้นที่ 7	1:200
GCC-C1-W-LI-03-1010	แบบแปลนระบบลิฟต์และบันไดเลื่อน สำหรับชั้นที่ 8	1:200
GCC-C1-W-LI-03-1011	แบบแปลนระบบลิฟต์และบันไดเลื่อน สำหรับชั้นที่ 9	1:200
GCC-C1-W-LI-03-1012	แบบแปลนระบบลิฟต์และบันไดเลื่อน สำหรับชั้นที่ 10	1:200
GCC-C1-W-LI-03-1013	แบบแปลนระบบลิฟต์และบันไดเลื่อน สำหรับชั้นที่ 11	1:200
GCC-C1-W-LI-03-1014	แบบแปลนระบบลิฟต์และบันไดเลื่อน สำหรับชั้นดาดฟ้า	1:200

สัญลักษณ์ระบบลิฟต์

SYMBOLS	DESCRIPTIONS	SYMBOLS	DESCRIPTIONS	SYMBOLS	DESCRIPTIONS
	HIGH VOLTAGE LOAD BREAK SWITCH	M	MOTOR OPERATION (FOR SWITCHGEAR)	W-TR	WATT TRANSDUCER
	HIGH VOLTAGE CIRCUIT BREAKER FIXED TYPE	K	KEY INTERLOCK	kWh	KILOWATTHOUR WITH PULSE INITIATOR
	HIGH VOLTAGE CIRCUIT BREAKER DRAWN OUT TYPE	A	AMMETER	PF-TR	POWER FACTOR TRANSDUCER
	EARTHING SWITCH	V	VOLT-METER	25A	AUTOMATIC SYNCHRONIZING RELAY
	HIGH VOLTAGE FUSE	F	FREQUENCY METER		SELECTOR SWITCH
TRx	DISTRIBUTION TRANSFORMER NO. x	PF	POWER FACTOR METER		CAPACITOR BANK
G	GENERATOR SET	kW	KILOWATT-METER	OR	NORMALLY OPENED CONTACT
	LIGHTNING ARRESTER OR SURGE ARRESTER	kVAR	KILOVAR-METER	OR	NORMALLY CLOSED CONTACT
PT	POTENTIAL TRANSFORMER	kWh	KILOWATTHOUR METER		OPERATING COIL FOR RELAY OR CONTACTOR
CT	CURRENT TRANSFORMER	kVAR CON	KILOVAR CONTROLLER FOR POWER FACTOR IMPROVEMENT	OR	OVERLOAD RELAY
	LOW VOLTAGE CIRCUIT BREAKER FIXED TYPE	V-TR	VOLTAGE TRANSDUCER		HIGH TENSION TERMINATOR
	LOW VOLTAGE CIRCUIT BREAKER DRAWN OUT TYPE	A-TR	AMPERE TRANSDUCER		ENCASED CONCRETE SLEEVE ACROSS THE ROAD
MDBx OR EMDBx	MAIN DISTRIBUTION BOARD FOR NORMAL LOAD OR ESSENTIAL LOAD NUMBER x	xRSy	ON-OFF PUSH BUTTON FOR TWO WIRE REMOTE SWITCH SYSTEM LOCATED AT x FLOOR, NUMBER y		
xDBy OR xEDBy	DISTRIBUTION BOARD FOR NORMAL LOAD OR ESSENTIAL LOAD LOCATED AT x FLOOR, NUMBER y	SPx	SWITCH PANEL OR CONTROL SWITCH PANEL		
xPy OR xEPy	PANELBOARD, FOR NORMAL LOAD OR ESSENTIAL LOAD LOCATED AT x FLOOR, NUMBER y	D	DIMMER SWITCH		
OR	FUSED DISCONECTING SWITCH FOR NORMAL LOAD OR ESSENTIAL	S	SINGLE POLE SWITCH 10 A., 250 V.		
OR	NON FUSED DISCONNECTING SWITCH FOR NORMAL LOAD OR ESSENTIAL	S2	THREE WAY SWITCH 10 A., 250 V.		
M/C	MECHANICAL DISTRIBUTION BOARD (SUPPLIED BY OTHER)	SF	FAN SWITCH WITH INDICATING LAMP 10 A., 250 V.		
CB	CIRCUIT BREAKER BOX RATING AS SPECIFIED	SL	LIMITING SWITCH 15 A., HEAVY DUTY		
J OR P	JUNCTION BOX OR PULL BOX	HD	HAND DRYER		
J C	JUNCTION BOX MOUNTED ABOVE CEILING LEVEL	MH	MANHOLE		
B	OUTLET FOR SELF CONTAINED BATTERY EMERGENCY LIGHT	H	HANDHOLE		
SH	SHAVER OUTLET 220 V. WITH DOUBLE WOUND ISOLATING TRANSFORMER 20 VA. AND OVERLOAD PROTECTION	DPM	DIGITAL POWER METER		
	POWER OUTLET WITH GROUND RATED AS INDICATED				

คำอธิบาย CAD FILE NAME

- ชื่อโครงการ
- DETAIL DESIGN FOR CON
- พื้นที่โซน W
- อักษรย่อระบบ (AC, EE, FP, ME, SN)
- หมวดแบบ (01-99)
- แบบแผ่นที่ (0001-9999)

GCC-C1-W-ME-XX-0000

อักษรย่อระบบ

AC = ระบบปรับอากาศ และระบายอากาศ

EE = ระบบไฟฟ้าและสื่อสาร

FP = ระบบป้องกันอัคคีภัย

LI = ระบบลิฟต์ และบันไดเลื่อน

ME = ระบบวิศวกรรมประกอบอาคารและสาธารณูปโภค

SN = ระบบสุขาภิบาล

หมวดของแบบ

01 = สารบัญแบบ ,สัญลักษณ์แบบ

02 = ไดอะแกรม

03 = แบบแปลนระบบปรับอากาศและระบายอากาศ

04 = แบบแปลนท่อน้ำระบบปรับอากาศ

05 = แบบขยายทั่วไป

อักษรพื้นที่อาคาร

ZONE A แบ่งย่อยเป็น
- CORE A1

ZONE C แบ่งย่อยเป็น
- CORE C1
- CORE C2

ZONE E แบ่งย่อยเป็น
- CORE E1
- CORE E2
- CORE E3

ZONE N แบ่งย่อยเป็น
- CORE N1
- CORE N2
- CORE N3
- CORE N4
- CORE N5
- CORE N6

ZONE W แบ่งย่อยเป็น
- CORE W1
- CORE W2

อักษรชื่ออุปกรณ์

A1A-XX EQP-00

- หมายเลขอุปกรณ์
- ชื่ออุปกรณ์
- สำหรับชั้นที่ติดตั้ง
- แสดงพื้นที่ ZONE (A,B,C)
- แสดงพื้นที่ CORE

เจ้าของโครงการ

บริษัท ธนารักษ์พัฒนาสินทรัพย์ จำกัด 120 อาคารธนพิพัฒน์
ศูนย์ราชการเฉลิมพระเกียรติ ๘๐ พรรษา ๕ ธันวาคม ๒๕๕๐
ถนนพิษณุโลก แขวงดุสิต เขตดุสิต กรุงเทพมหานคร 10210

ที่ปรึกษาบริหารโครงการ

TEAM GROUP

บริษัท ทีม คอนซัลติ้งแอนด์แมนาจเมนท์ จำกัด (มหาชน)
บริษัท เอทีที คอนซัลแตนท์ จำกัด
บริษัท ทีม เอสดีว จำกัด

เลขที่ 151 ถนนบวรจันทร์
แขวง บวรจันทร์ เขตบึงกุ่ม กรุงเทพฯ 10230
TEL. 0-2509-9000 FAX.0-29509-9090

ผู้ออกแบบ

GCDT
GOVERNMENT CENTER DESIGN TEAM

เลขที่ 4 ซอยรัชดาภิเษก 64 ถนนรัชดาภิเษก
แขวง วงศ์สว่าง เขตบางซื่อ กรุงเทพฯ 10800
TEL. 0-2922-3435 FAX. 0-2922-3433

ผู้จัดการโครงการ		สถาปนิก		วิศวกรโครงสร้าง		วิศวกรงานระบบไฟฟ้า		วิศวกรงานระบบสุขาภิบาล	
ธีรยุทธ์ หงษ์สวัสดิ์	ว-สถ 491	จัตรชัย ธีระวงษ์ไพโรจน์	ว-สถ 556	น.อ. ชาญชัย จันทรรัตน์	วย.1108	เจริญชัย เลิศมหกิจ	วฟก.1100	ไวทูร เมธมโนรมย์	สส.106
		กฤษฎา พนิตโกศล	ส-สถ 1598	สุรพงศ์ สิริวิชยกุล	วย. 1209	สุวิรญาณ์ เมธมโนรมย์	วฟก.1093	งานอนุรักษ์พลังงาน	
รองผู้จัดการโครงการ		ธานินทร์ แสงสร้อย	ส-สถ 2747	โชคชัย ชัดชรจร	สย.4522	วิศวกรงานระบบสื่อสาร		สรัญญา รัตนนัณทิตสกุล	สก.3173
ณัตรชัย ธีระวงษ์ไพโรจน์	ว-สถ 556	วรชาติ นิลสำราญจิต	ส-สถ 3209	ดร.ปิยวัชร ชัยเสรี	สย.7227	วิเศรษฐ์ อังสุรัตน์โกมล	วฟก.1129	วิศวกรงานระบบความปลอดภัยและป้องกันอัคคีภัย	
จักรพงษ์ มณีปันดี	ว-สน. 13	สุภัคร์กิจ อัศวเมฆี	ส-สถ 3366	นพดล จังงาม	สย.9021	วิศวกรงานระบบเครื่องกล		อรรณพ กิ่งชูชี	วก.900
เลิศฤทธิ์ บิฮิไขโย	ว-ภส. 18	ศุภฤกษ์ นรพงษ์	ภ-สถ 15242	ภูมิสถาปนิก		สมจินต์ ติสวัสดิ์	วก.941	ผู้ตรวจสอบงานโครงสร้าง	
ชนินทร พุดอำพร	วย. 1935	รักพิณา นามไพโรจน์	ภ-สถ 19909	เลิศฤทธิ์ บิฮิไขโย	ว-ภส. 18	งานถนนและระบบระบายน้ำภายนอกอาคาร			
เกษา ธีระโกเมน	วก.500.วส.56	งานตกแต่งภายในและครุภัณฑ์		เอกสิทธิ์ อรุณวงศ์ ณ อยุธยา	ส-ภส. 6	จุลพ หงษ์ประยานพร	สย.7267	ผู้เชี่ยวชาญงานประหยัดพลังงานและอาคารเขียว	
		จักรพงษ์ มณีปันดี	ว-สน 13	ภาวิณี โพธานุรักษ์	ส-ภส. 85	อรรถวุฒิ กองศวสนะ	ภย.22332	ผศ.ดร ชนิกานต์ ยิ้มประยูร	
		สิริกันยา ชุ่มเชยกลิ่น		พูนชัย โรจน์ทวีทักษ์	ภ-ภส. 8	งานออกแบบแสงสว่าง		อนุชิต พึ่งกล่อม	
		เกรียงยศ จรญศรีสวัสดิ์	ภ-สน 1465	ธเนศวร แพร์ตนติลก	ภ-ภส. 580	ดร. วรรณกา พิมพ์วิชยะกุล	ภสถ. 2956	ธานินทร์ แสงสร้อย	ส-สถ 2747

ชื่อโครงการ :

โครงการพัฒนาพื้นที่ส่วนขยาย

ศูนย์ราชการเฉลิมพระเกียรติ ๘๐ พรรษา ๕ ธันวาคม ๒๕๕๐ พื้นที่โซน C ศูนย์ราชการโซน C อาคารทิศตะวันตก (W)

REVISION

NO.	DATE	DESCRIPTION	BY
0	1/04/64	FOR BIDDING	GCDT

ชื่อแบบ :

สารบัญแบบและสัญลักษณ์ระบบลิฟต์
และบันไดเลื่อน

เขียนโดย : Author	
ตรวจสอบโดย : Checker	วันที่ : 1 เมษายน 2564
อนุมัติโดย : Approver	มาตราส่วน : NTS.
เลขที่แบบ : GCC-C1-W-LI-01-0001	

SIZE: A1 = 841 x 594 mm.

ALL PRINTS SPECIFICATION AND THEIR COPY RIGHT ARE THE PROPERTIES OF GOVERNMENT CENTER DESIGN TEAM AND MUST NOT BE COPIED OR REPRODUCED WITHOUT WRITTEN PERMISSION FROM GOVERNMENT CENTER DESIGN TEAM

ESCALATOR SCHEDULES

CORE	ESCALATOR NO.	SERVICE FROM/TO	RISE (m)	SPEED (mpm)	DEGREE (°)	STEP WIDTH (mm)	WIDTH BETWEEN HANDRAIL (mm)	SAFETY DEVICE													
								UP-DOWN STRATING SWITCH	EMERGENCY STOP BUTTON	HANDRAIL ENTRY DEVICE	BROKEN STEP CHAIN DRIVE	BROKEN DRIVE CHAIN DRIVE	SKIRT OBSTRUCTION DEVICE	REVERSAL STOP DEVICE	STEP LEVEL DEVICE	COMB STEP IMPACT DEVICE	MAINTANANCE	ELECTROMEGNETIC BRAKE	OVERLOAD PROTECTION	TWO FLAT STEPS AT ENTRANCE AND EXIT	AUTOMATIC START-STOP SENSOR WITH DIRECTION INDICATOR
W1	W1-ESC1	1 TO 2	3.80	30	30°	1000	1300	YES	YES	YES	YES	YES	YES	YES	YES	YES	YES	YES	YES	YES	YES
W1	W1-ESC2	2 TO 3	4.05	30	30°	1000	1300	YES	YES	YES	YES	YES	YES	YES	YES	YES	YES	YES	YES	YES	YES
W2	W2-ESC1	1 TO 2	3.80	30	30°	1000	1300	YES	YES	YES	YES	YES	YES	YES	YES	YES	YES	YES	YES	YES	YES
W2	W2-ESC2	2 TO 3	4.05	30	30°	1000	1300	YES	YES	YES	YES	YES	YES	YES	YES	YES	YES	YES	YES	YES	YES

LIFT SCHEDULES

CORE	LIFT NUMBER	TYPE OF LIFT	SERVICE FLOOR	QUANTITY (CAR-GROUP)	CAPACITY (kg.)	SPEED (mpm.)	CAR SIZE (W x D) 2300H	DOOR WIDTH (mm.) 2100H	PROVIDED (mm.)			
									HOISTWAY (WxD)	OVERHEAD	PIT	MACHINE ROOM HEIGHT
W1	W1-PL1,2	PASSENGER	B2-11	2	1600	120	2000x1700	1100	5550x2500	5000	2150	MRL
	W1-PL3,4	PASSENGER	B2-11	2	1600	120	2000x1700	1100	5550x2500	5000	2150	MRL
	W1-SF1	SERVICE & FIREMAN	B2-11	1	1600	60	1500x2500	1400	2500x3200	4850	2150	MRL
	W1-VL1	PASSENGER	B2-11	1	1000	120	1600x1400	900	2200x2200	5000	2150	MRL
	W1-VL2	PASSENGER	B1-11	1	1600	120	2000x1700	1100	2700x2500	5000	2150	MRL
	W1-VL3	PASSENGER	B1-11	1	1600	120	2000x1700	1100	2700x2500	5000	2150	MRL
	W1-VL4	PASSENGER	1-11	1	1600	120	2000x1700	1100	2700x2500	5000	2150	MRL
W2	W2-PL1,2	PASSENGER	B2-11	2	1600	120	2000x1700	1100	5550x2500	5000	2150	MRL
	W2-PL3,4	PASSENGER	B2-11	2	1600	120	2000x1700	1100	5550x2500	5000	2150	MRL
	W2-SF1	SERVICE & FIREMAN	B2-11	1	1600	60	1500x2500	1400	2500x3200	4850	2150	MRL
	W2-VL1	PASSENGER	B2-11	1	1000	120	1600x1400	900	2200x2200	5000	2150	MRL
	W2-VL2	PASSENGER	B1-11	1	1600	120	2000x1700	1100	2700x2500	5000	2150	MRL
	W2-VL3	PASSENGER	B1-11	1	1600	120	2000x1700	1100	2700x2500	5000	2150	MRL

TYPICAL LIFT HALL PANEL & DECORATION

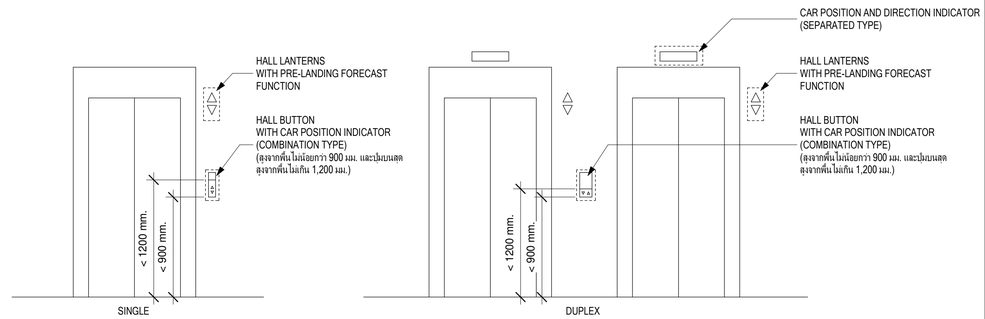

MAIN LOBBY FLOOR

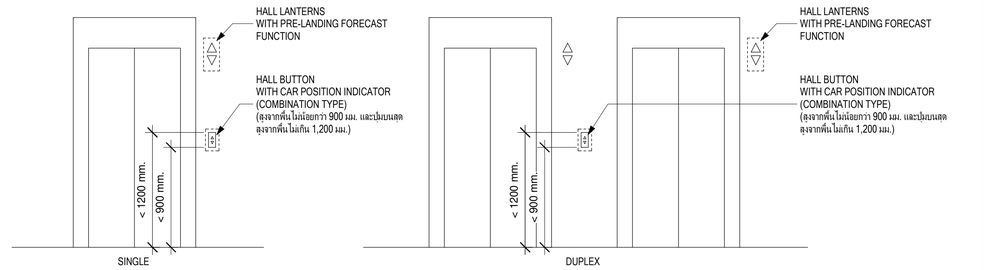

OTHER SERVICE FLOOR

NOTE

- THE HALL BUTTON, HALL LANTERNS, CAR POSITION AND DIRECTION INDICATOR PANEL SHOULD BE INCOPERATED WITH INTERIOR DESIGN IN CONSTRUCTION PHASE.

เจ้าของโครงการ

บริษัท ธนารักษ์พัฒนาสินทรัพย์ จำกัด 120 อาคารธนพิพัฒน์
ศูนย์ราชการเฉลิมพระเกียรติ ๘๐ พรรษา ๕ ธันวาคม ๒๕๕๐
ถนนแจ้งวัฒนะ แขวงทุ่งสองห้อง เขตหลักสี่ กรุงเทพมหานคร 10210

ที่ปรึกษาบริหารโครงการ

TEAM GROUP

บริษัท ทีม คอนซัลติ้งแอนด์เอนจิเนียริ่งแอนด์แมเนจเมนท์ จำกัด (มหาชน)
บริษัท เอทีที คอนซัลแตนท์ จำกัด
บริษัท ทีม เอสดีว จำกัด

เลขที่ 151 ถนนนวลจันทร์
แขวง นวลจันทร์ เขตบึงกุ่ม กรุงเทพฯ 10230
TEL. 0-2509-9000 FAX.0-29509-9090

ผู้ออกแบบ

GCDT
GOVERNMENT CENTER
DESIGN TEAM

เลขที่ 4 ซอยรัชดาภิเษก 64 ถนนรัชดาภิเษก
แขวง วงศ์สว่าง เขตบางซื่อ กรุงเทพฯ 10800
TEL. 0-2922-3435 FAX. 0-2922-3433

ผู้จัดการโครงการ		สถาปนิก	
ธีรยุทธ์ หงษ์สวัสดิ์	วส. 491	ณัลรชัย ธีระวงษ์ไพโรจน์	ว-สถ 556
		กฤษฎา พนิตโกศล	ส-สถ 1598
รองผู้จัดการโครงการ		ธานินทร์ แสงสร้อย	ส-สถ 2747
ณัลรชัย ธีระวงษ์ไพโรจน์	ว-สถ 556	วรชาติ นิลสำราญจิต	ส-สถ 3209
จักรพงษ์ มณีปันดี	ว-สน. 13	สุภัครักิจ ดีศวเมฬี	ส-สถ 3366
เลิศฤทธิ์ นิธิไชโย	ว-ภส. 18	ศุภฤกษ์ นรพงษ์	ภ-สถ 15242
ชนินทร พุดอำพร	วถ. 1935	รักพิณา นวมไพโรจน์	ภ-สถ 19909
เกชา ธีระโกเมน	วก.500.วส.56	งานตกแต่งภายในและครุภัณฑ์	
		จักรพงษ์ มณีปันดี	ว-สน 13
		ศิริกันยา ชุ่มเชยกลิ่น	
		เกรียงยศ จรญศรีสวัสดิ์	ภ-สน 1465

วิศวกรโครงสร้าง		วิศวกรงานระบบไฟฟ้า	
น.อ. ชาญชัย จันทรรัตน์	วย.1108	เจริญชัย เลิศมหกิจ	วฟก.1100
สุรพงศ์ ศิริวิชยกุล	วย. 1209	สุวิญญาณ์ เมธนโรมย์	วฟก.1093
โชคชัย ชัดชจร	สย.4522	วิศวกรงานระบบสื่อสาร	
ดร.ปิยวัชร ชัยเสรี	สย.7227	วิเศรษฐ์ อังสวัสดนิโกมล	วฟก.1129
นพดล จึงวาม	สย.9021	วิศวกรงานระบบเครื่องกล	
ภูมิสถาปนิก		สมจินต์ ติสวัสดิ์	วก.941
เลิศฤทธิ์ นิธิไชโย	ว-ภส. 18	งานถนนและระบบระบายน้ำภายนอกอาคาร	
เอกสิทธิ์ อรุณวงศ์ ณ อยุธยา	ส-ภส. 6	อุดม หงษ์ประธานพร	สย.7267
ภาวินี โพธานุรักษ์	ส-ภส. 85	อรรถวุฒิ กองศวสนะ	ภย.22322
พุฒิชัย ไชจน์ทวีพิทักษ์	ส-ภส. 8	งานออกแบบแสงสว่าง	
ธเนศวร แพร้ตนติดกา	ภ-ภส. 580	ดร. วรรณกา พิมพ์วิชิยะกุล	ภสถ. 2956

วิศวกรงานระบบสุขาภิบาล	
โวฑูร เมธนโรมย์	ส.ส.106
งานอนุรักษ์พลังงาน	
สรัญญา รัตนบัณฑิตสกุล	สก.3173
วิศวกรงานระบบความปลอดภัยและป้องกันอัคคีภัย	
อรรณพ กิ่งชูจี	วก.900
ผู้ตรวจสอบงานโครงสร้าง	
ผู้เชี่ยวชาญงานประหยัดพลังงานและอาคารเขียว	
ผศ.ดร.ชนิกานต์ ยิ้มประยูร	
อนุชิต พึ่งกล่อม	
ธานินทร์ แสงสร้อย	ส-สถ 2747

ชื่อโครงการ :

โครงการพัฒนาพื้นที่ส่วนขยาย

ศูนย์ราชการเฉลิมพระเกียรติ ๘๐ พรรษา ๕ ธันวาคม ๒๕๕๐ พื้นที่โซน C ศูนย์ราชการโซน C อาคารทิศตะวันตก (W)

REVISION

NO.	DATE	DESCRIPTION	BY
0	1/04/64	FOR BIDDING	GCDT

ชื่อแบบ :

ตารางลิฟต์และบันไดเลื่อน Zone W

เขียนโดย : Author	
ตรวจสอบโดย : Checker	วันที่ : 1 เมษายน 2564
อนุมัติโดย : Approver	มาตราส่วน : As indicated
เลขที่แบบ : GCC-C1-W-LI-01-0002	

SIZE: A1 - 84 x 594 mm.

ALL PRINTS SPECIFICATION AND THEIR COPY RIGHT ARE THE PROPERTIES OF GOVERNMENT CENTER DESIGN TEAM AND MUST NOT BE COPIED OR REPRODUCED WITHOUT WRITTEN PERMISSION FROM GOVERNMENT CENTER DESIGN TEAM

SCOPE OF WORK FOR LIFT AND ESCALATOR ELECTRICAL SYSTEM

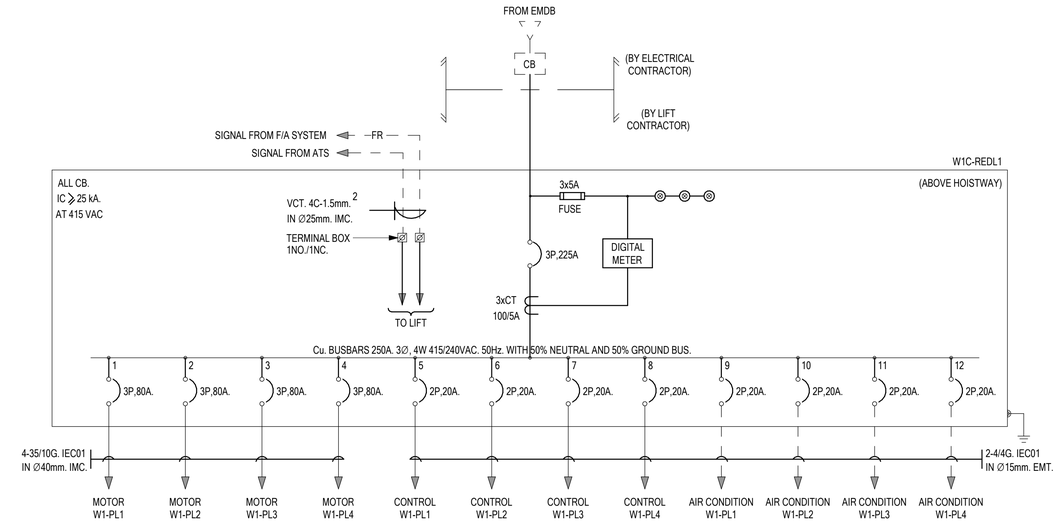

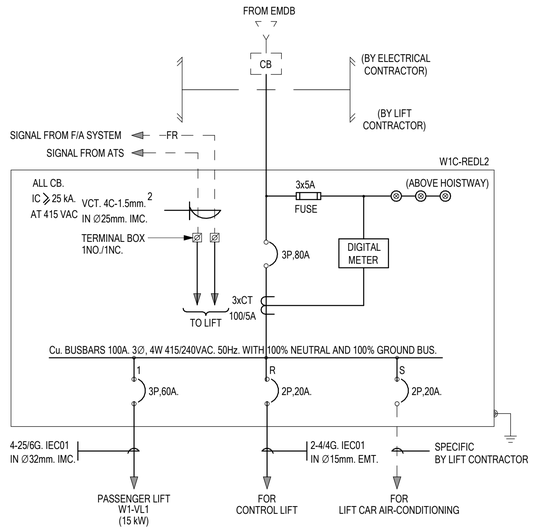

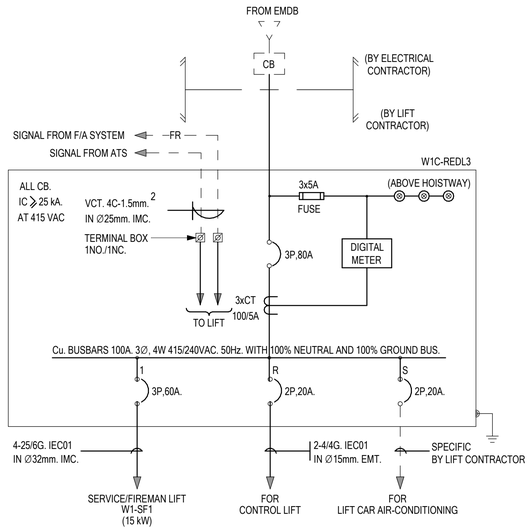

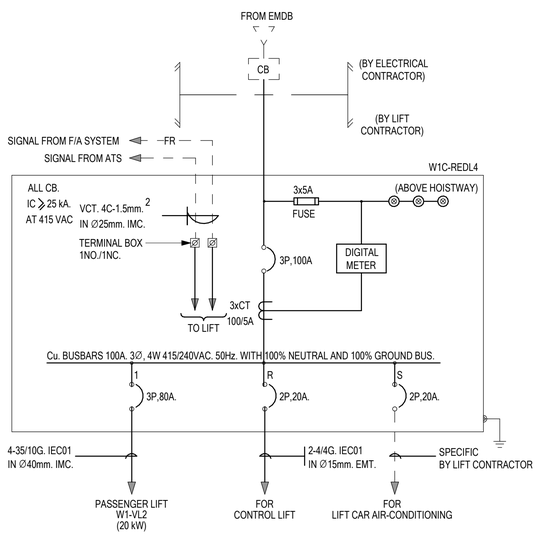

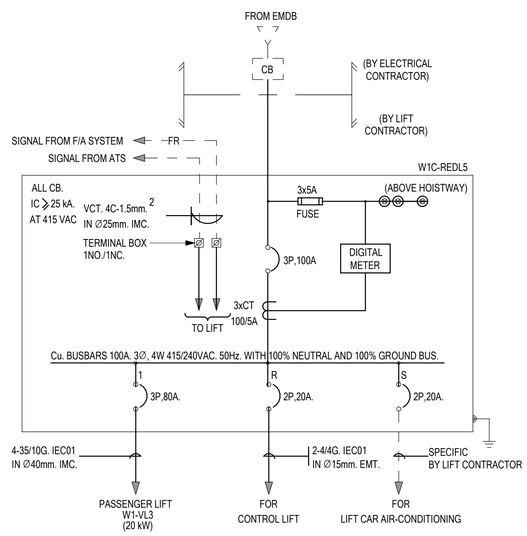

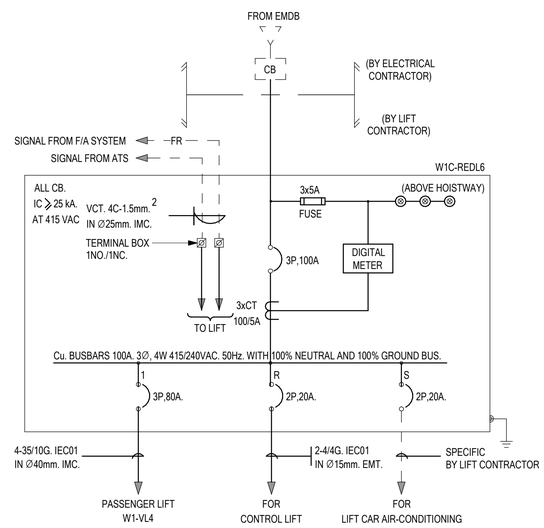

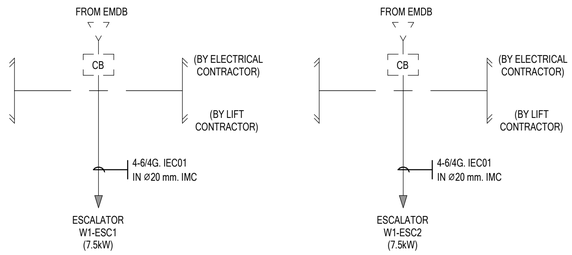

หมายเหตุ
1. ตู้ Panel board ของลิฟต์และบันไดเลื่อนให้จัดเตรียมโดยผู้รับจ้างงานระบบลิฟต์และบันไดเลื่อนในตำแหน่งที่กำหนด โดยเชื่อมต่อกับงานระบบไฟฟ้าตามตำแหน่งที่ระบุในแบบ
2. ขนาด CB และสายไฟฟ้าสำหรับอุปกรณ์ระบบลิฟต์และบันไดเลื่อน ให้ผู้รับจ้างตรวจสอบและปรับให้เหมาะสมถูกต้องกับผลิตภัณฑ์ก่อนติดตั้ง

เจ้าของโครงการ	ที่ปรึกษาบริหารโครงการ	ผู้ออกแบบ
บริษัท ธนารักษ์พัฒนาสินทรัพย์ จำกัด 120 อาคารธนพิพัฒน์ ศูนย์ราชการเฉลิมพระเกียรติ ๘๐ พรรษา ๕ ธันวาคม ๒๕๕๐ ถนนแจ้งวัฒนะ แขวงทุ่งสองห้อง เขตหลักสี่ กรุงเทพมหานคร 10210	บริษัท ทีม คอนซัลติ้งเอนจิเนียริ่งแอนด์แมเนจเมนท์ จำกัด (มหาชน) บริษัท เอทีที คอนซัลแตนท์ จำกัด บริษัท ทีม เอสดี จำกัด เลขที่ 151 ถนนบวงจันทร์ แขวง บวงจันทร์ เขตป้อมปราบฯ กรุงเทพฯ 10230 TEL. 0-2509-9000 FAX.0-29509-9090	GCDT GOVERNMENT CENTER DESIGN TEAM เลขที่ 4 ซอยรัชดาภิเษก 64 ถนนรัชดาภิเษก แขวง วงศ์สว่าง เขตบางซื่อ กรุงเทพฯ 10800 TEL. 0-2922-3435 FAX. 0-2922-3433

ผู้จัดการโครงการ		สถาปนิก		วิศวกรโครงสร้าง		วิศวกรงานระบบไฟฟ้า		วิศวกรงานระบบสุขาภิบาล	
ธีรยุทธ์ หงษ์สวัสดิ์	ว-สถ 491	จัตรชัย ธีระวงษ์ไพโรจน์	ว-สถ 556	น.อ. ชาญชัย จันทรรัตน์	ส.ส.1108	เจริญชัย เลิศมหกิจ	วฟก.1100	ไวทูร เมธปิโนรมย์	ส.ส. 106
		กฤษฎา พนิตโกศล	ส-สถ 1598	สุรพงศ์ ศิริวิชยกุล	วฮ. 1209	สุวิชญาณ์ เมธปิโนรมย์	วฟก.1093	งานอนุรักษ์พลังงาน	
รองผู้จัดการโครงการ		ธานินทร์ แสงสร้อย	ส-สถ 2747	โชคชัย จัตชจร	ส.ส.4522	วิศวกรงานระบบสื่อสาร		สรัญญา จันทบัณฑิตสกุล	ส.ส.3173
จัตรชัย ธีระวงษ์ไพโรจน์	ว-สถ 556	วรชาติ นิลสำราญจิต	ส-สถ 3209	ดร.ปิยะวัฒน์ ชัยเสรี	ส.ส.7227	วิเศรษฐ์ อังสุรัตน์ไกบล	วฟก.1129	วิศวกรงานระบบความปลอดภัยและป้องกันอัคคีภัย	
จักรพงษ์ มณีปันดี	ว-สน. 13	สุภัคร์กิจ อัศวเมฆี	ส-สถ 3366	บพลล วิ้งวาม	ส.ส.9021	วิศวกรงานระบบเครื่องกล		อรรณพ กิ่งชูจี	ว.ก.900
เลิศฤทธิ์ นิธิไชโย	ว-ภส. 18	ศุภฤกษ์ นรพงษ์	ภ-สถ 15242	ภูมิสถาปนิก		สมจินต์ ติสวัสดิ์	ว.ก.941	ผู้ตรวจสอบงานโครงสร้าง	
ชนินทร พุดอำพร	วภ. 1935	รักษิณา นวมไพโรจน์	ภ-สถ 19909	เลิศฤทธิ์ นิธิไชโย	ว-ภส. 18	งานถนนและระบบระบายน้ำภายนอกอาคาร			
เกษา ธีระโกเมน	ว.ก.500.วส.56	งานตกแต่งภายในและครุภัณฑ์		เอกสิทธิ์ อรุณวงศ์ ณ อยุธยา	ส-ภส. 6	อุดม หงษ์ประธานพร	ส.ส.7267	ผู้เชี่ยวชาญงานประหยัดพลังงานและอาคารเขียว	
		จักรพงษ์ มณีปันดี	ว-สน 13	ภาวิณี โพธานุรักษ์	ส-ภส. 85	อรรถวุฒิ กองสาสนะ	ภ.22332	ผศ.ดร. ชนิกานต์ ชิ้มประยูร	
		ศิริกับยา ชุ่มเชยกลิ่น		พูนิชัย โรจน์ทวีพิทักษ์	ภ-ภส. 8	งานออกแบบแสงสว่าง		อนุชิต พึ่งกล่อม	
		เกริ่งยศ จรูญศรีสวัสดิ์	ภ-สน 1465	ยเนศวร แพร์ตนติลก	ภ-ภส. 580	ดร. วรรณภา พิมพ์วิริยะกุล	ภส0. 2956	ธานินทร์ แสงสร้อย	ส-สถ 2747

ชื่อโครงการ :

โครงการพัฒนาพื้นที่ส่วนขยาย

ศูนย์ราชการเฉลิมพระเกียรติ ๘๐ พรรษา ๕ ธันวาคม ๒๕๕๐ พื้นที่โซน C ศูนย์ราชการโซน C อาคารทิศตะวันตก (W)

REVISION			
NO.	DATE	DESCRIPTION	BY
0	1/04/64	FOR BIDDING	GCDT

ชื่อแบบ :

ไดอะแกรมระบบไฟฟ้า 1

เขียนโดย : Author	
ตรวจสอบโดย : Checker	วันที่ : 1 เมษายน 2564
อนุมัติโดย : Approver	มาตราส่วน : NTS.
เลขที่แบบ : GCC-C1-W-LI-01-0003	

SIZE : A1 - 841 x 594 mm.

ALL PRINTS SPECIFICATION AND THEIR COPY RIGHT ARE THE PROPERTIES OF GOVERNMENT CENTER DESIGN TEAM AND MUST NOT BE COPIED OR REPRODUCED WITHOUT WRITTEN PERMISSION FROM GOVERNMENT CENTER DESIGN TEAM

SCOPE OF WORK FOR LIFT AND ESCALATOR ELECTRICAL SYSTEM

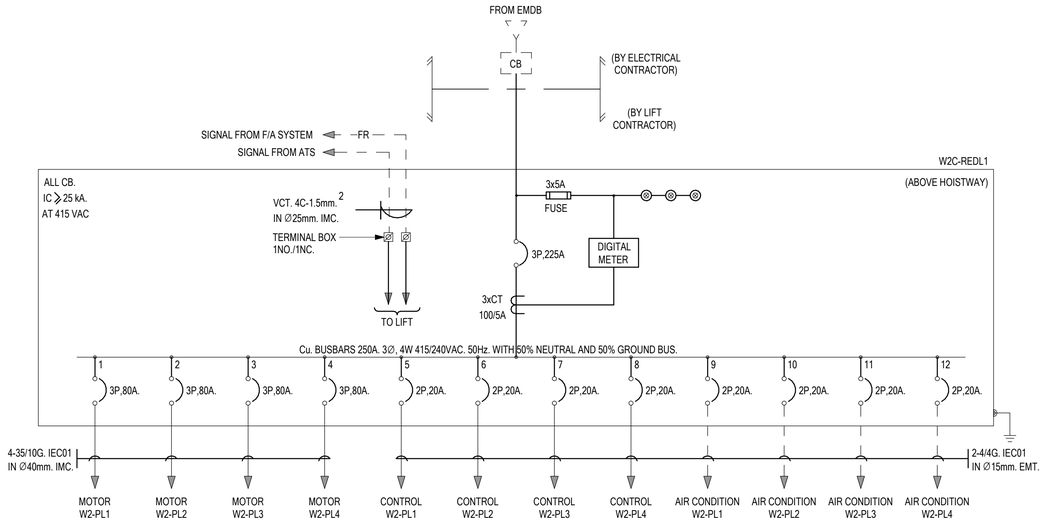

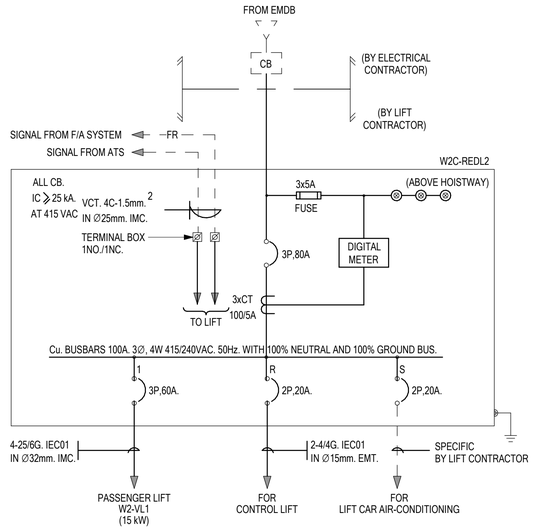

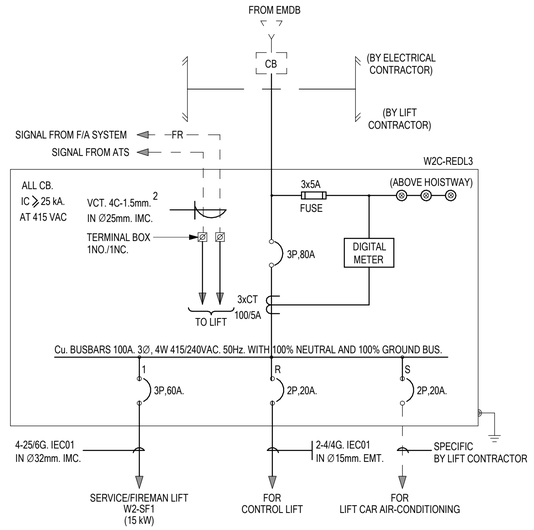

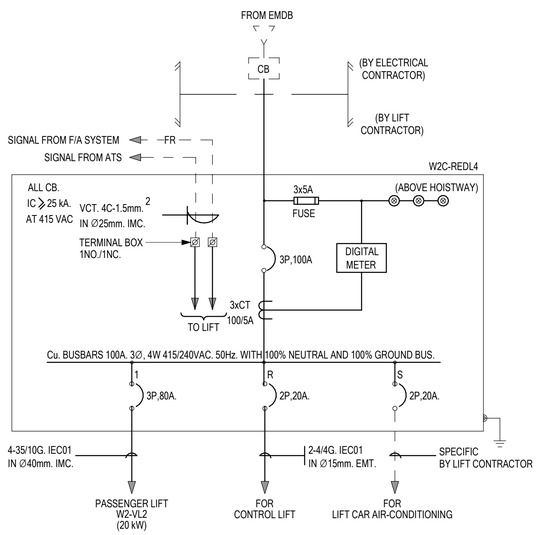

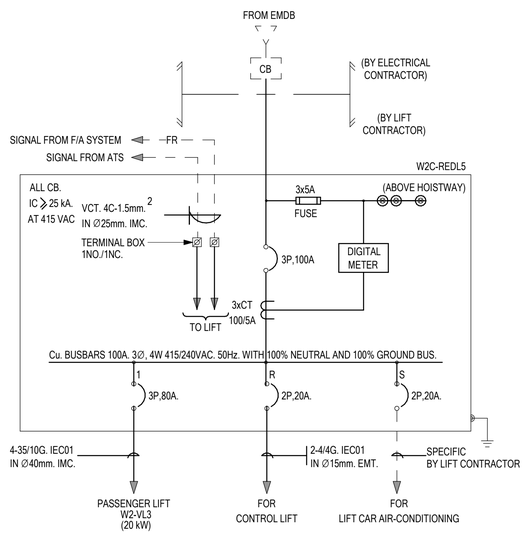

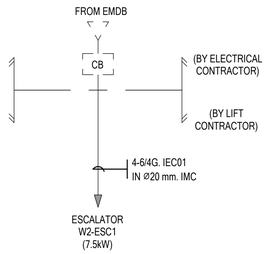

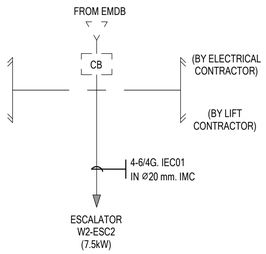

หมายเหตุ
1. ตู้ Panel board ของลิฟต์และบันไดเลื่อนให้จัดเตรียมไฟฟ้าเลี้ยงไปยังจุดรับจ่างงานระบบลิฟต์และบันไดเลื่อนในตำแหน่งที่กำหนด โดยเชื่อมต่อกับงานระบบไฟฟ้าตามตำแหน่งที่ระบุในแบบ
2. ขนาด CB และสายไฟฟ้าสำหรับอุปกรณ์ระบบลิฟต์และบันไดเลื่อน ให้ผู้รับจ้างตรวจสอบและปรับให้เหมาะสมถูกต้องกับผลิตภัณฑ์ก่อนติดตั้ง

เจ้าของโครงการ	ที่ปรึกษาบริหารโครงการ	ผู้ออกแบบ
บริษัท ธนารักษ์พัฒนาสินทรัพย์ จำกัด 120 อาคารธนพิพัฒน์ ศูนย์ราชการเฉลิมพระเกียรติ ๘๐ พรรษา ๕ ธันวาคม ๒๕๕๐ ถนนแจ้งวัฒนะ แขวงทุ่งสองห้อง เขตหลักสี่ กรุงเทพมหานคร 10210	TEAM GROUP บริษัท ทีม คอนซัลติ้งแอนด์เอนจิเนียริ่งแอนด์แมเนจเมนท์ จำกัด (มหาชน) บริษัท เอทีที คอนซัลแตนท์ จำกัด บริษัท ทีม เอสดีว จำกัด เลขที่ 151 ถนนบวงจันทร์ แขวง บวงจันทร์ เขตป้อมปราบ กรุงเทพฯ 10230 TEL. 0-2509-9000 FAX.0-29509-9090	GCDT GOVERNMENT CENTER DESIGN TEAM เลขที่ 4 ซอยรัชดาภิเษก 64 ถนนรัชดาภิเษก แขวง วงศ์สว่าง เขตบางซื่อ กรุงเทพฯ 10800 TEL. 0-2922-3435 FAX. 0-2922-3433

ผู้จัดการโครงการ			สถาปนิก			วิศวกรโครงสร้าง			วิศวกรงานระบบไฟฟ้า			วิศวกรงานระบบสุขาภิบาล		
ธีรยุทธ์ หงษ์สวัสดิ์		ว-สถ 491	นัครชัย ธีระวงษ์ไพโรจน์		ว-สถ 556	น.อ. ชาญชัย จันทรรัตน์		ชย.1108	เจริญชัย เลิศมหกิจ		วฟก.1100	ไวทูร เมธปิโยรมย์		สส.106
			กฤษฎา พนิตโกศล		ส-สถ 1598	สุรพงศ์ ศิริวัชยกุล		วย. 1209	สุวิธญาณ์ เมธปิโยรมย์		วฟก.1093	งานอนุรักษ์พลังงาน		
รองผู้จัดการโครงการ			ธานินทร์ แสงสร้อย		ส-สถ 2747	โชคชัย ชัดชาจ		สย.4522	วิศวกรงานระบบสื่อสาร			สรัญญา รัตนบัณฑิตสกุล		สก.3173
นัครชัย ธีระวงษ์ไพโรจน์		ว-สถ 556	วรชาติ นิลสำราญจิต		ส-สถ 3209	ดร.ปิยวัชร ชัยเสรี		สย.7227	วิเศรษฐ์ อังสุรัตน์โกมล		วฟก.1129	วิศวกรงานระบบความปลอดภัยและป้องกันอัคคีภัย		
จักรพงษ์ มณีบันดี		ว-สน. 13	สุภัทร์กิจ ชัศวเมศี		ส-สถ 3366	นพดล วิ่งวาม		สย.9021	วิศวกรงานระบบเครื่องกล			อรรณพ กิ่งชาจี		วก.900
เลิศฤทธิ์ นิธิไชโย		ว-วส. 18	ศุภฤกษ์ นรพงษ์		ภ-สถ 15242	ภูมิสถาปนิก			สมจินต์ ติสวัสดิ์		วก.941	ผู้ตรวจสอบงานโครงสร้าง		
ชนินทร พุดอำพร		วท. 1935	รักพิณา นวมไพโรจน์		ภ-สถ 19909	เลิศฤทธิ์ นิธิไชโย		ว-ภส. 18	งานถนนและระบบระบายน้ำภายนอกอาคาร					
เกษา ธีระโกเมน		วก.500,วส.56	งานตกแต่งภายในและครุภัณฑ์			เอกสิทธิ์ อรุณวงศ์ ณ อยุธยา		ส-ภส. 6	อุดม หงษ์ประธานพร		สย.7267	ผู้เชี่ยวชาญงานประหยัดพลังงานและอาคารเขียว		
			จักรพงษ์ มณีบันดี		ว-สน 13	ภาวินี โพธานุรักษ์		ส-ภส. 85	อรรถวุฒิ กองสาสนะ		ภย.22322	ผศ.ดร.ชนิกานต์ ชิ้มประยูร		
			ศิริกันยา ชุ่มเชยกลิ่น			พุฒิชัย โรจน์ทวีพิทักษ์		ภ-ภส. 8	งานออกแบบแสงสว่าง			อนุชิต ฟื่งกล่อม		
			เกรียงยศ จรูญศรีสวัสดิ์		ภ-สน 1465	ธเนศวร แพร้ดนติยก		ภ-ภส. 580	ดร. วรรณกา พิมพ์วิริยะกุล		ภสถ. 2956	ธานินทร์ แสงสร้อย		ส-สถ 2747

REVISION			
NO.	DATE	DESCRIPTION	BY
0	1/04/64	FOR BIDDING	GCDT

ชื่อโครงการ :

โครงการพัฒนาพื้นที่ส่วนขยาย

ศูนย์ราชการเฉลิมพระเกียรติ ๘๐ พรรษา ๕ ธันวาคม ๒๕๕๐ พื้นที่โซน C ศูนย์ราชการโซน C อาคารทิศตะวันตก (W)

ชื่อแบบ :

ไดอะแกรมระบบไฟฟ้า 2

เขียนโดย : Author	
ตรวจสอบโดย : Checker	วันที่ : 1 เมษายน 2564
อนุมัติโดย : Approver	มาตราส่วน : NTS.
เลขที่แบบ : GCC-C1-W-LI-01-0004	

SIZE: A1 - 84 x 59.4 mm.

ALL PRINTS SPECIFICATION AND THEIR COPY RIGHT ARE THE PROPERTIES OF GOVERNMENT CENTER DESIGN TEAM AND MUST NOT BE COPIED OR REPRODUCED WITHOUT WRITTEN PERMISSION FROM GOVERNMENT CENTER DESIGN TEAM

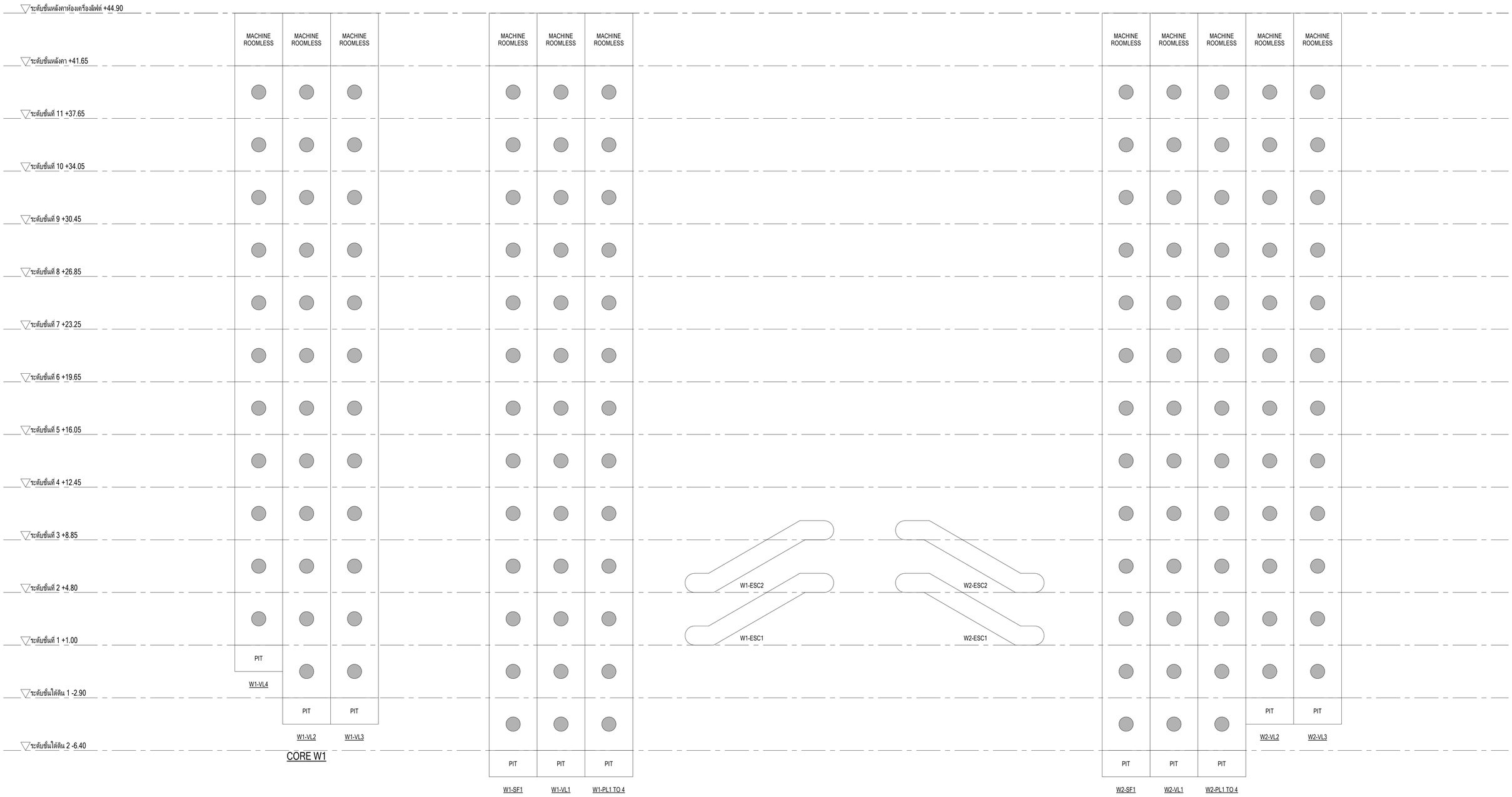

ไดอะแกรมระบบลิฟต์และบันไดเลื่อน

เจ้าของโครงการ	ที่ปรึกษาบริหารโครงการ	ผู้ออกแบบ
บริษัท ธนารักษ์พัฒนาสินทรัพย์ จำกัด 120 อาคารธนพิพัฒน์ ศูนย์ราชการเฉลิมพระเกียรติ ๘๐ พรรษา ๕ ธันวาคม ๒๕๕๐ ถนนแจ้งวัฒนะ แขวงทุ่งสองห้อง เขตหลักสี่ กรุงเทพมหานคร 10210	บริษัท ทีม คอนซัลติ้งแอนจิเนียริ่งแอนด์แมนเนจเมนท์ จำกัด (มหาชน) บริษัท เอทีที คอนซัลแตนท์ จำกัด บริษัท ทีม เอสดีว จำกัด เลขที่ 151 ถนนบวรจันทร์ แขวง บวรจันทร์ เขตบึงกุ่ม กรุงเทพฯ 10230 TEL. 0-2509-9000 FAX.0-29509-9090	GCDT GOVERNMENT CENTER DESIGN TEAM เลขที่ 4 ซอยรัชดาภิเษก 64 ถนนรัชดาภิเษก แขวง วงศ์สว่าง เขตบางซื่อ กรุงเทพฯ 10800 TEL. 0-2922-3435 FAX. 0-2922-3433

ผู้จัดการโครงการ		สถาปนิก		วิศวกรโครงสร้าง		วิศวกรงานระบบไฟฟ้า		วิศวกรงานระบบสุขาภิบาล	
ธีรยุทธ์ หงส์สวัสดิ์	ว-สถ. 491	จัตรชัย ธีระวงษ์โพโรจน์	ว-สถ. 556	น.อ. ชาญชัย จันทรรัตน์	วย.1108	เจริญชัย เลิศมหกิจ	วฟก.1100	ไวฑูร เมธมโนรมย์	สส.106
		กฤษฎา พนิตโกศล	ส-สถ. 1598	สุรพงศ์ สีวิชยกุล	วย. 1209	สุวิชญาณ์ เมธมโนรมย์	วฟก.1093	งานอนุรักษ์พลังงาน	
รองผู้จัดการโครงการ		ธานินทร์ แสงสร้อย	ส-สถ. 2747	โชคชัย จัตชจร	สย.4522	วิศวกรงานระบบสื่อสาร		สรัญญา รัตนบัณฑิตสกุล	สก.3173
จัตรชัย ธีระวงษ์โพโรจน์	ว-สถ. 556	วรชาติ นิลสำราญจิต	ส-สถ. 3209	ดร.ปิยวัชร ชัยเสรี	สย.7227	วิเศรษฐ์ อังสรัตน์โกเมล	วฟก.1129	วิศวกรงานระบบความปลอดภัยและป้องกันอัคคีภัย	
จักรพงษ์ มณีปันตี	ว-สน. 13	สุภัคร์กิจ จัตวเมฬี	ส-สถ. 3366	นพดล จิ่งวาม	สย.9021	วิศวกรงานระบบเครื่องกล		ธรรณพ กิ่งชจี	วก.900
เลิศฤทธิ์ นิติไชโย	ว-ภส. 18	ศุภฤกษ์ บรพงษ์	ภ-สถ. 15242	ภูมิสถาปนิก		สมจินต์ ติสวัสดิ์	วก.941	ผู้ตรวจสอบงานโครงสร้าง	
ชนินทร ทุดอำพร	วท. 1935	รักพิณา นวมไพโรจน์	ภ-สถ. 19909	เลิศฤทธิ์ นิติไชโย	ว-ภส. 18	งานถนนและระบบระบายน้ำภายนอกอาคาร			
เกษา ธีระโกเมน	วก.500,วส.56	งานตกแต่งภายในและครุภัณฑ์		เอกสิทธิ์ อรุณวงศ์ ณ อยุธยา	ส-ภส. 6	จุตุพล หงษ์ประธานพร	สถ.7267	ผู้เชี่ยวชาญงานประหยัดพลังงานและอาคารเขียว	
		จักรพงษ์ มณีปันตี	ว-สน. 13	ภาวินี โพธานุรักษ์	ส-ภส. 85	อรธกฤษิ กองศวสนะ	ภย.22322	ผศ.ดร.ชนิกานต์ ชื่นประยูร	
		สิริกันยา ชุ่มเชยกลิ่น		พุฒิชัย โรจน์ภวิศิทักรัง	ภ-ภส. 8	งานออกแบบแสงสว่าง		อนุชิต พึ่งกล่อม	
		เกรียงยศ จรญศรีสวัสดิ์	ภ-สน 1465	ธเนศวร แพร์ดพิดิลก	ภ-ภส. 580	ดร. วรรณภา พิมพ์วิริยะกุล	ภสถ. 2956	ธานินทร์ แสงสร้อย	ส-สถ. 2747

ชื่อโครงการ :	โครงการพัฒนาพื้นที่ส่วนขยาย		
	ศูนย์ราชการเฉลิมพระเกียรติ ๘๐ พรรษา ๕ ธันวาคม ๒๕๕๐ พื้นที่โซน C ศูนย์ราชการโซน C อาคารทิศตะวันตก (W)		
REVISION	ชื่อแบบ :	เขียนโดย : Author	
NO. / DATE / DESCRIPTION / BY: 0 / 1/04/64 / FOR BIDDING / GCDT	ไดอะแกรมระบบลิฟต์และบันไดเลื่อน Zone W	ตรวจสอบโดย : Checker	วันที่ : 1 เมษายน 2564
		อนุมัติโดย : Approver	มาตราส่วน : 1 : 100
		เลขที่แบบ : GCC-C1-W-LI-02-0001	

SIZE : A1 - 84.1 x 59.4 mm.

ALL PRINTS SPECIFICATION AND THEIR COPY RIGHT ARE THE PROPERTIES OF GOVERNMENT CENTER DESIGN TEAM AND MUST NOT BE COPIED OR REPRODUCED WITHOUT WRITTEN PERMISSION FROM GOVERNMENT CENTER DESIGN TEAM

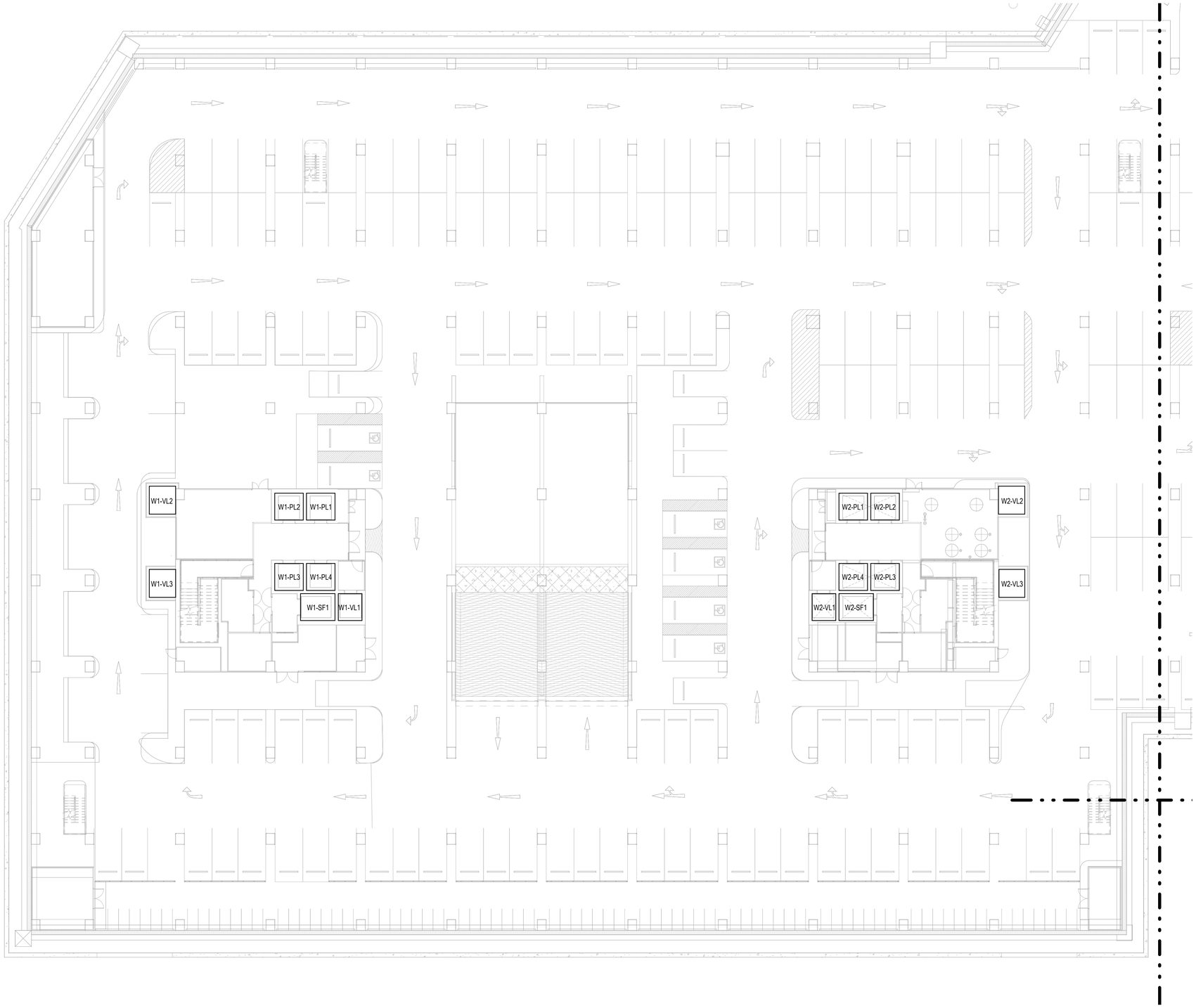

เจ้าของโครงการ	ที่ปรึกษาบริหารโครงการ	ผู้ออกแบบ
บริษัท ธนารักษ์พัฒนาสินทรัพย์ จำกัด 120 อาคารธนพิพัฒน์ ศูนย์ราชการเฉลิมพระเกียรติ ๘๐ พรรษา ๕ ธันวาคม ๒๕๕๐ ถนนแจ้งวัฒนะ แขวงทุ่งสองห้อง เขตหลักสี่ กรุงเทพมหานคร 10210	TEAM GROUP บริษัท ทีม คอนซัลติ้งเอนจิเนียริ่งแอนด์แมเนจเมนท์ จำกัด (มหาชน) บริษัท เอทีที คอนซัลแตนท์ จำกัด บริษัท ทีม เอสดีว จำกัด เลขที่ 151 ถนนบวงจันทร์ แขวง บวงจันทร์ เขตป้อมปราบ กรุงเทพฯ 10230 TEL. 0-2509-9000 FAX.0-29509-9090	GCDT GOVERNMENT CENTER DESIGN TEAM เลขที่ 4 ซอยรัชดาภิเษก 64 ถนนรัชดาภิเษก แขวง วงศ์สว่าง เขตบางซื่อ กรุงเทพฯ 10800 TEL. 0-2922-3435 FAX. 0-2922-3433

ผู้จัดการโครงการ			สถาปนิก			วิศวกรโครงสร้าง			วิศวกรงานระบบไฟฟ้า			วิศวกรงานระบบสุขาภิบาล		
ธีรยุทธ์ หงษ์สวัสดิ์		ว-สถ 491	จัตรชัย ธีระวงษ์ไพโรจน์		ว-สถ 556	น.อ. ชาญชัย จันทรรัตน์		วศ.1108	เจริญชัย เลิศมนทิจ		วฟก.1100	ไวทูร เมธปินรมย์		สส.106
			กฤษฎา พนิตโกศล		ส-สถ 1598	สุรพงศ์ สิริวิรยกุล		วฮ. 1209	สุวิชญาณ์ เมธปินรมย์		วฟก.1093	งานอนุรักษ์พลังงาน		
รองผู้จัดการโครงการ			ธานินทร์ แสงสร้อย		ส-สถ 2747	โชคชัย จัตชาจ		สย.4522	วิศวกรงานระบบสื่อสาร			สรัญญา รัตนบัณฑิตสกุล		สก.3173
จัตรชัย ธีระวงษ์ไพโรจน์		ว-สถ 556	วรชาติ นิลสำราญจิต		ส-สถ 3209	ดร.ปิยวัชร ชัยเสรี		สย.7227	วิเศรษฐ์ อิงสุรัตน์โกมล		วฟก.1129	วิศวกรงานระบบความปลอดภัยและป้องกันอัคคีภัย		
จักรพงษ์ เผณิบันดี		ว-สน. 13	สุภัครักิจ จัตวเมฆี		ส-สถ 3366	บพลล วิงวาม		สย.9021	วิศวกรงานระบบเครื่องกล			อรรณพ กิ่งชจี		วก.900
เลิศฤทธิ์ นิธิไชโย		ว-ภส. 18	ศุภฤกษ์ นรพงษ์		ภ-สถ 15242	ภูมิสถาปนิก			สมจินต์ ติสวัสดิ์		วก.941	ผู้ตรวจสอบงานโครงสร้าง		
ชนินทร พุดอำพร		วย. 1935	รักพิณา บวมไพโรจน์		ภ-สถ 19909	เลิศฤทธิ์ นิธิไชโย		ว-ภส. 18	งานถนนและระบบระบายน้ำภายนอกอาคาร					
เกชา ธีระโกเมน		วก.500.วส.56	งานตกแต่งภายในและครุภัณฑ์			เอกสิทธิ์ อรุณวงศ์ ณ อยุธยา		ส-ภส. 6	อุดม หงษ์ประธานพร		สย.7267	ผู้เชี่ยวชาญงานประหยัดพลังงานและอาคารเขียว		
			จักรพงษ์ มณิบันดี		ว-สน 13	ภาวิณี โพธานุรักษ์		ส-ภส. 85	อรรถวุฒิ กองสวสนะ		ภย.22332	ผศ.ดร.ชนิกานต์ ชิ้มประยูร		
			สิริกับยา ชุ่มเชยกลิ่น			พูนชัย โรจน์ทวีพิทักษ์		ภ-ภส. 8	งานออกแบบแสงสว่าง			อนุชิต พึ่งกล่อม		
			เกรียงยศ จรูญศรีสวัสดิ์		ภ-สน 1465	ยเนศวร แพร้ตนติลก		ภ-ภส. 580	ดร. วรรณภา พิมพ์วิริยะกุล		ภสถ. 2956	ธานินทร์ แสงสร้อย		ส-สถ 2747

ชื่อโครงการ :

โครงการพัฒนาพื้นที่ส่วนขยาย

ศูนย์ราชการเฉลิมพระเกียรติ ๘๐ พรรษา ๕ ธันวาคม ๒๕๕๐ พื้นที่โซน C ศูนย์ราชการโซน C อาคารทิศตะวันตก (W)

REVISION			
NO.	DATE	DESCRIPTION	BY
0	1/04/64	FOR BIDDING	GCDT

ชื่อแบบ :

แบบแปลนระบบลิฟต์และบันไดเลื่อน

สำหรับชั้นใต้ดิน 2

เขียนโดย : Author	
ตรวจสอบโดย : Checker	วันที่ : 1 เมษายน 2564
อนุมัติโดย : Approver	มาตราส่วน : 1 : 200
เลขที่แบบ : GCC-C1-W-LI-03-1001	

SIZE : A1 - 841 x 594 mm.

ALL PRINTS SPECIFICATION AND THEIR COPY RIGHT ARE THE PROPERTIES OF GOVERNMENT CENTER DESIGN TEAM AND MUST NOT BE COPIED OR REPRODUCED WITHOUT WRITTEN PERMISSION FROM GOVERNMENT CENTER DESIGN TEAM

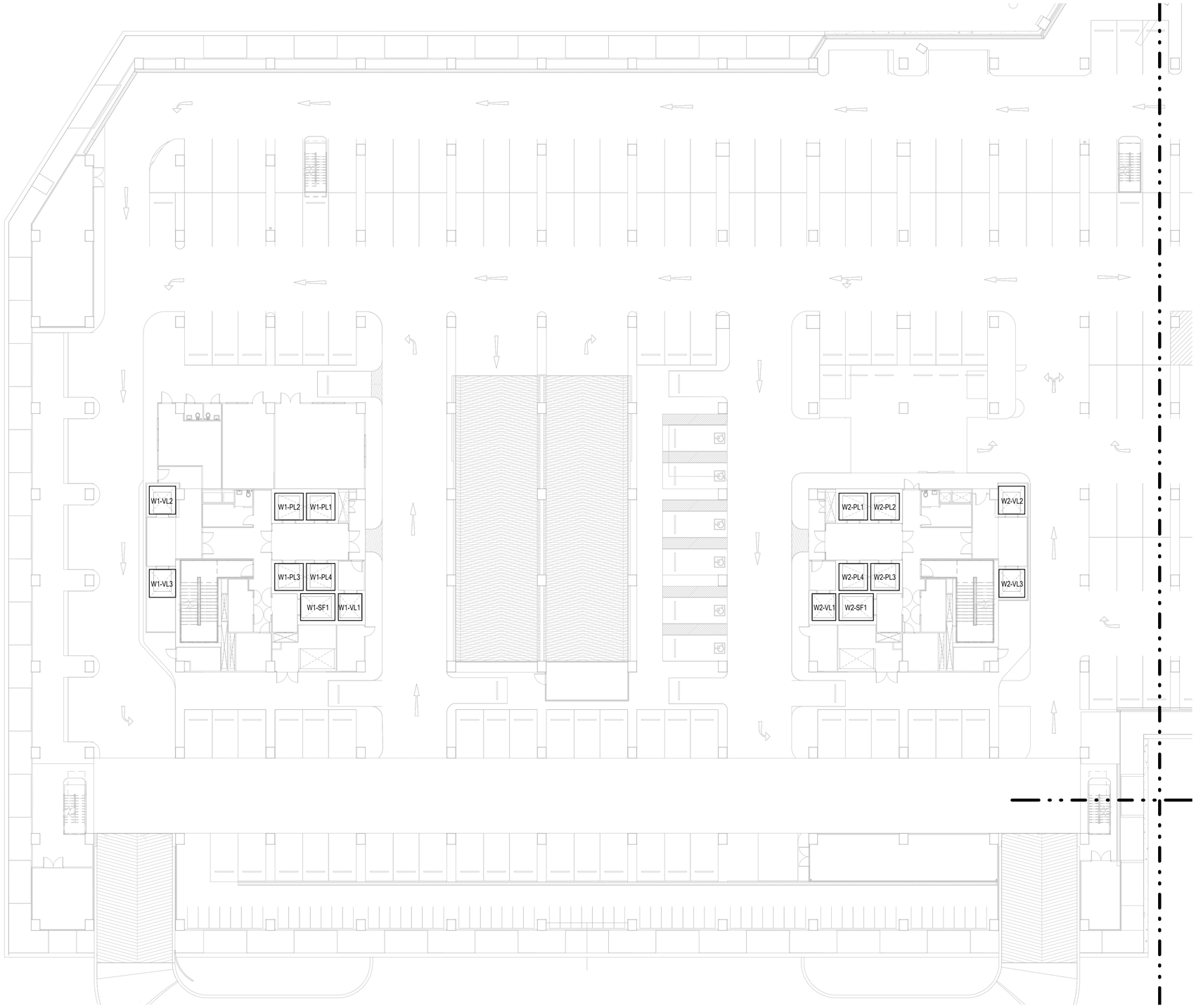

เจ้าของโครงการ	ที่ปรึกษาบริหารโครงการ	ผู้ออกแบบ
บริษัท ธนารักษ์พัฒนาสินทรัพย์ จำกัด 120 อาคารธนพิพัฒน์ ศูนย์ราชการเฉลิมพระเกียรติ ๘๐ พรรษา ๕ ธันวาคม ๒๕๕๐ ถนนแจ้งวัฒนะ แขวงทุ่งสองห้อง เขตหลักสี่ กรุงเทพมหานคร 10210	บริษัท ทีม คอนซัลติ้งเอนจิเนียริ่งแอนด์แมเนจเมนท์ จำกัด (มหาชน) บริษัท เอทีที คอนซัลแตนท์ จำกัด บริษัท ทีม เอสดีว จำกัด เลขที่ 151 ถนนบวงจันทร์ แขวง บวงจันทร์ เขตป้อมปราบฯ กรุงเทพฯ 10230 TEL. 0-2509-9000 FAX.0-29509-9090	GCDT GOVERNMENT CENTER DESIGN TEAM เลขที่ 4 ซอยรัชดาภิเษก 64 ถนนรัชดาภิเษก แขวง วงศ์สว่าง เขตบางซื่อ กรุงเทพฯ 10800 TEL. 0-2922-3435 FAX. 0-2922-3433

ผู้จัดการโครงการ			สถาปนิก			วิศวกรโครงสร้าง			วิศวกรงานระบบไฟฟ้า			วิศวกรงานระบบสุขาภิบาล		
ธีรยุทธ์ หงษ์สวัสดิ์		ว-สถ 491	จัตรชัย ธีระวงษ์ไพโรจน์		ว-สถ 556	น.อ. ชาญชัย จันทรรัตน์		วส.1108	เจริญชัย เลิศมนทิจ		วฟก.1100	ไวทูร เมธปินรมย์		สส.106
			กฤษฎา พนิตโกศล		ส-สถ 1598	สุรพงศ์ สิริวิชยกุล		วช. 1209	สุวิชญาณ์ เมธปินรมย์		วฟก.1093	งานอนุรักษ์พลังงาน		
รองผู้จัดการโครงการ			ธานินทร์ แสงสร้อย		ส-สถ 2747	โชคชัย ชัดขจร		สย.4522	วิศวกรงานระบบสื่อสาร			สรัญญา รัตนบัณฑิตสกุล		สก.3173
จัตรชัย ธีระวงษ์ไพโรจน์		ว-สถ 556	วรชาติ นิลสำราญจิต		ส-สถ 3209	ดร.ปิยวัชร ชัยเสรี		สย.7227	วิเศรษฐ์ อังสุรัตน์โกมล		วฟก.1129	วิศวกรงานระบบความปลอดภัยและป้องกันอัคคีภัย		
จักรพงษ์ มณีบันดี		ว-สน. 13	สุภัคร์กิจ จัตวเมฆี		ส-สถ 3366	บพลต วิงวาม		สย.9021	วิศวกรงานระบบเครื่องกล			อรรณพ กิ่งชจี		วก.900
เลิศฤทธิ์ นิธิไชโย		ว-ภส. 18	ศุภฤกษ์ นวพงษ์		ภ-สถ 15242	ภูมิสถาปนิก			สมจินต์ ติสวัสดิ์		วก.941	ผู้ตรวจสอบงานโครงสร้าง		
ชนินทร พุดอำพร		วย. 1935	รักพิณา นามไพโรจน์		ภ-สถ 19909	เลิศฤทธิ์ นิธิไชโย		ว-ภส. 18	งานถนนและระบบระบายน้ำภายนอกอาคาร					
เกชา ธีระโกเมน		วก.500.วส.56	งานตกแต่งภายในและครุภัณฑ์			เอกสิทธิ์ อรุณวงศ์ ณ อยุธยา		ส-ภส. 6	อุดม หงษ์ประธานพร		สย.7267	ผู้เชี่ยวชาญงานประหยัดพลังงานและอาคารเขียว		
			จักรพงษ์ มณีบันดี		ว-สน 13	ภาวิณี โพธานุรักษ์		ส-ภส. 85	อรรถวุฒิ กองสวสนะ		ภย.22322	ผศ.ดร.ชนิกานต์ ชิ้มประยูร		
			สิริกับยา ชุ่มเชยกลิ่น			พูนิชัย โรจน์ทวีพิทักษ์		ภ-ภส. 8	งานออกแบบแสงสว่าง			อนุชิต พึ่งกล่อม		
			เกรียงยศ จรูญศรีสวัสดิ์		ภ-สน 1465	ยเนศวร แพร้ตนติลก		ภ-ภส. 580	ดร. วรรณภา พิมพ์วิริยะกุล		ภสถ. 2956	ธานินทร์ แสงสร้อย		ส-สถ 2747

ชื่อโครงการ :

โครงการพัฒนาพื้นที่ส่วนขยาย

ศูนย์ราชการเฉลิมพระเกียรติ ๘๐ พรรษา ๕ ธันวาคม ๒๕๕๐ พื้นที่โซน C ศูนย์ราชการโซน C อาคารทิศตะวันตก (W)

REVISION			
NO.	DATE	DESCRIPTION	BY
0	1/04/64	FOR BIDDING	GCDT

ชื่อแบบ :

แบบแปลนระบบลิฟต์และบันไดเลื่อน

สำหรับชั้นใต้ดิน 1

เขียนโดย : Author	
ตรวจสอบโดย : Checker	วันที่ : 1 เมษายน 2564
อนุมัติโดย : Approver	มาตราส่วน : 1 : 200
เลขที่แบบ : GCC-C1-W-LI-03-1002	

SIZE : A1 - 84 x 59.4 mm.

ALL PRINTS SPECIFICATION AND THEIR COPY RIGHT ARE THE PROPERTIES OF GOVERNMENT CENTER DESIGN TEAM AND MUST NOT BE COPIED OR REPRODUCED WITHOUT WRITTEN PERMISSION FROM GOVERNMENT CENTER DESIGN TEAM

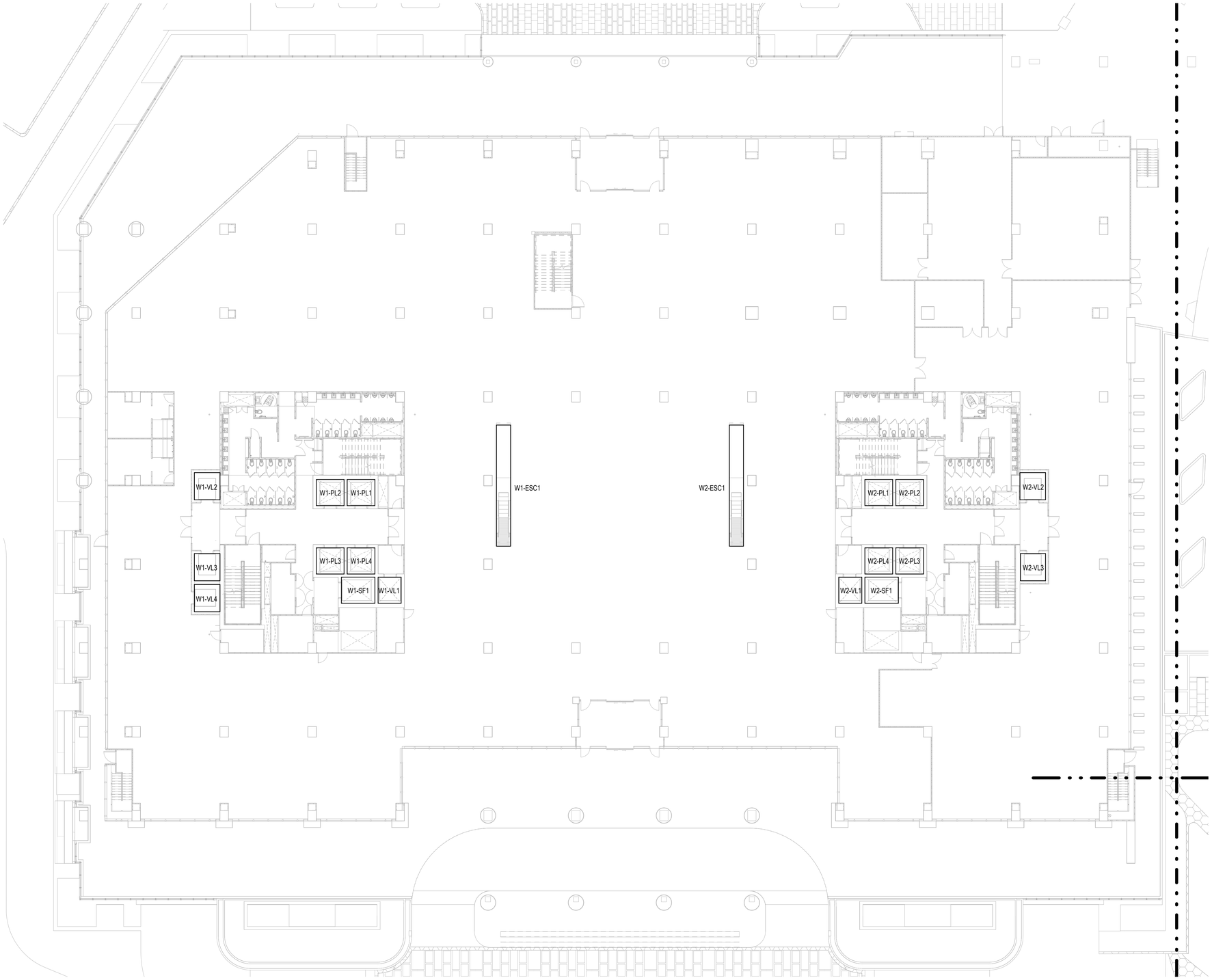

เจ้าของโครงการ	ที่ปรึกษาบริหารโครงการ	ผู้ออกแบบ
บริษัท ธนารักษ์พัฒนาสินทรัพย์ จำกัด 120 อาคารธนพิพัฒน์ ศูนย์ราชการเฉลิมพระเกียรติ ๘๐ พรรษา ๕ ธันวาคม ๒๕๕๐ ถนนแจ้งวัฒนะ แขวงทุ่งสองห้อง เขตหลักสี่ กรุงเทพมหานคร 10210	บริษัท ทีม คอนซัลติ้งเอนจิเนียริ่งแอนด์แมเนจเมนท์ จำกัด (มหาชน) บริษัท เอทีที คอนซัลแตนท์ จำกัด บริษัท ทีม เอสดีว จำกัด เลขที่ 151 ถนนบวงจันทร์ แขวง บวงจันทร์ เขตป้อมปราบ กรุงเทพฯ 10230 TEL. 0-2509-9000 FAX.0-29509-9090	GCDT GOVERNMENT CENTER DESIGN TEAM เลขที่ 4 ซอยรัชดาภิเษก 64 ถนนรัชดาภิเษก แขวง วงศ์สว่าง เขตบางซื่อ กรุงเทพฯ 10800 TEL. 0-2922-3435 FAX. 0-2922-3433

ผู้จัดการโครงการ		
ธีรยุทธ์ หงษ์สวัสดิ์		ว-สถ 491
รองผู้จัดการโครงการ		
จัตรชัย ธีระวงษ์ไพโรจน์		ว-สถ 556
จักรพงษ์ มณีปันดี		ว-สน. 13
เลิศฤทธิ์ บิธิไชโย		ว-กส. 18
ชนินทร พุดอำพร		วท. 1935
เกชา ธีระโกเมน		วก.500.วส.56

สถาปนิก	
จัตรชัย ธีระวงษ์ไพโรจน์	ว-สถ 556
กฤษฎา พนิตโกศล	ส-สถ 1598
ธานินทร์ แสงสร้อย	ส-สถ 2747
วรชาติ นิพสำราญจิต	ส-สถ 3209
สุภัครักิจ จัตวเมฆี	ส-สถ 3366
ศุภฤกษ์ นรพงษ์	ภ-สถ 15242
รักพิณา นวมไพโรจน์	ภ-สถ 19909
งานตกแต่งภายในและครุภัณฑ์	
จักรพงษ์ มณีปันดี	ว-สน 13
พิริกันยา ชุ่มเชยกลิ่น	
เกรียงยศ จรูญศรีสวัสดิ์	ภ-สน 1465

วิศวกรโครงสร้าง	
น.อ. ชาญชัย จันทรรัตน์	วย.1108
สุรพงศ์ ศิริวิชยกุล	วย. 1209
โชคชัย จัตชจร	สย.4522
ดร.ปิยะวัชร ชัยเสรี	สย.7227
นพดล จิ๋วงาม	สย.9021
ภูมิสถาปนิก	
เลิศฤทธิ์ บิธิไชโย	ว-กส. 18
เอกสิทธิ์ อรุณวงศ์ ณ อยุธยา	ส-กส. 6
ภาวิณี โพธานุรักษ์	ส-กส. 85
พุฒิชัย โรจน์ทวีพิทักษ์	ภ-กส. 8
ธเนศวร แพร์ตนติลก	ภ-กส. 580

วิศวกรงานระบบไฟฟ้า	
เจริญชัย เลิศมทกิจ	วฟก.1100
สุวิรญาณ์ เมธมโนรมย์	วฟก.1093
วิศวกรงานระบบสื่อสาร	
วิเศรษฐ์ อิงสรัตน์โกมล	วฟก.1129
วิศวกรงานระบบเครื่องกล	
สมจินต์ ศิลวัสดิ์	วก.941
งานถนนและระบบระบายน้ำภายนอกอาคาร	
อุดม หงษ์ประธานพร	สถ.7267
อรรถวุฒิ กองศาสนะ	ภถ.22322
งานออกแบบแสงสว่าง	
ดร. วรรณภา พิมพ์วิชิยกุล	ภสถ. 2956

วิศวกรงานระบบสุขาภิบาล	
โชทุร เมธมโนรมย์	สส.106
งานอนุรักษ์พลังงาน	
สรัญญา จัตนบัณฑิตสกุล	สก.3173
วิศวกรงานระบบความปลอดภัยและป้องกันอัคคีภัย	
อรรณพ กังขจี	วก.900
ผู้ตรวจสอบงานโครงสร้าง	
ผู้เชี่ยวชาญงานประหยัดพลังงานและอาคารเขียว ผศ.ดร.ชนิกานต์ ชิ้มประยูร	
อนุชิต พึ่งกล่อม	
ธานินทร์ แสงสร้อย	ส-สถ 2747

ชื่อโครงการ :

โครงการพัฒนาพื้นที่ส่วนขยาย

ศูนย์ราชการเฉลิมพระเกียรติ ๘๐ พรรษา ๕ ธันวาคม ๒๕๕๐ พื้นที่โซน C ศูนย์ราชการโซน C อาคารทิศตะวันตก (W)

REVISION			
NO.	DATE	DESCRIPTION	BY
0	1/04/64	FOR BIDDING	GCDT

ชื่อแบบ :

แบบแปลนระบบลิฟต์และบันไดเลื่อน สำหรับชั้นที่ 1

เขียนโดย : Author	
ตรวจสอบโดย : Checker	วันที่ : 1 เมษายน 2564
อนุมัติโดย : Approver	มาตราส่วน : 1 : 200
เลขที่แบบ : GCC-C1-W-LI-03-1003	

SIZE: A1 - 84.1 x 59.4 mm.

ALL PRINTS SPECIFICATION AND THEIR COPY RIGHT ARE THE PROPERTIES OF GOVERNMENT CENTER DESIGN TEAM AND MUST NOT BE COPIED OR REPRODUCED WITHOUT WRITTEN PERMISSION FROM GOVERNMENT CENTER DESIGN TEAM

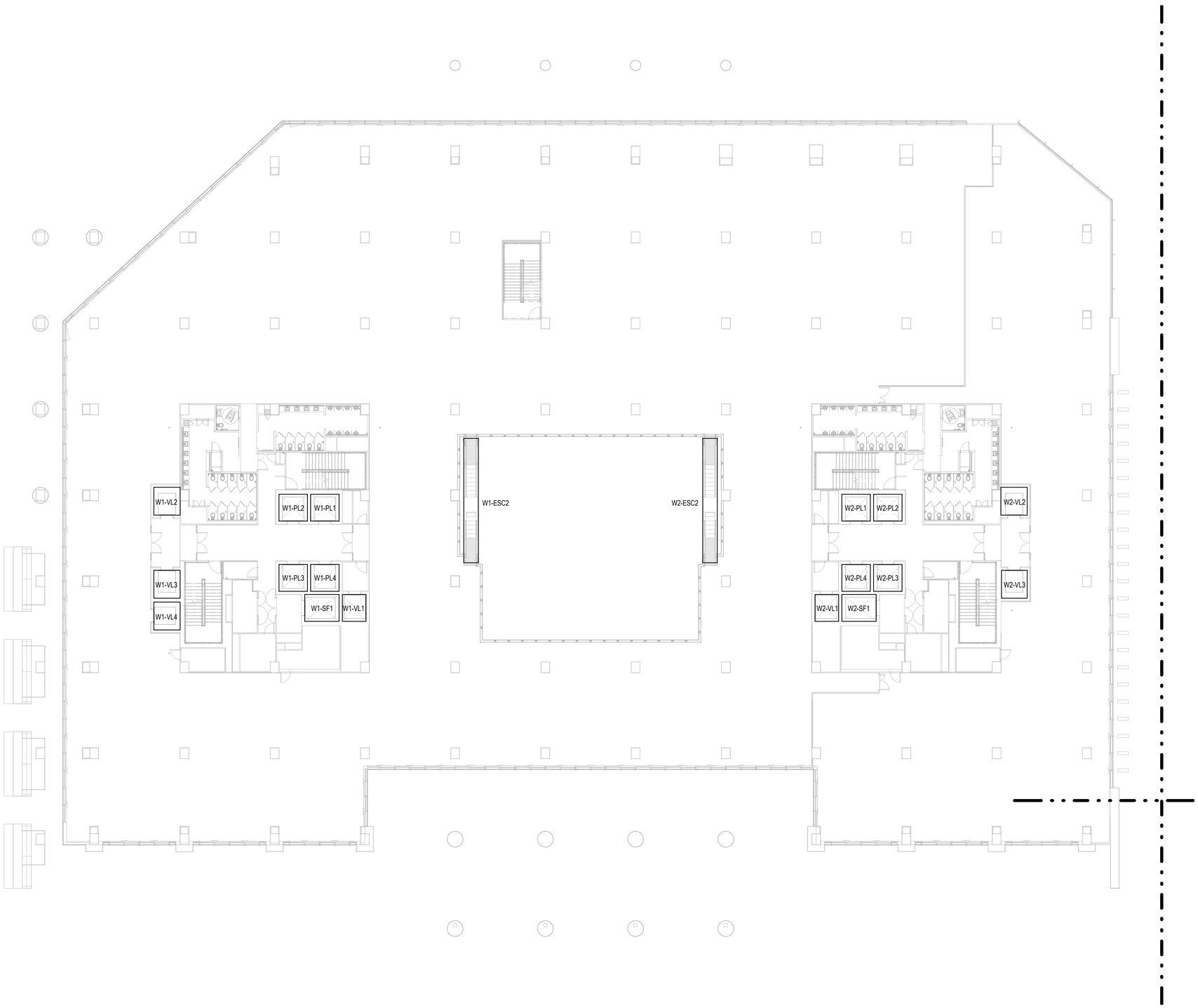

เจ้าของโครงการ	ที่ปรึกษาบริหารโครงการ	ผู้ออกแบบ
บริษัท ธนารักษ์พัฒนาสินทรัพย์ จำกัด 120 อาคารธนพิพัฒน์ ศูนย์ราชการเฉลิมพระเกียรติ ๘๐ พรรษา ๕ ธันวาคม ๒๕๕๐ ถนนแจ้งวัฒนะ แขวงทุ่งสองห้อง เขตหลักสี่ กรุงเทพมหานคร 10210	บริษัท ทีม คอนซัลติ้งแอนด์แมนเนจเมนท์ จำกัด (มหาชน) บริษัท เอทีที คอนซัลแตนท์ จำกัด บริษัท ทีม เอสดีว จำกัด เลขที่ 151 ถนนบวงจันทร์ แขวง บวงจันทร์ เขตป้อมปราบ กรุงเทพฯ 10230 TEL. 0-2509-9000 FAX.0-29509-9090	GCDT GOVERNMENT CENTER DESIGN TEAM เลขที่ 4 ซอยรัชดาภิเษก 64 ถนนรัชดาภิเษก แขวง วงศ์สว่าง เขตบางซื่อ กรุงเทพฯ 10800 TEL. 0-2922-3435 FAX. 0-2922-3433

ผู้จัดการโครงการ		สถาปนิก		วิศวกรโครงสร้าง		วิศวกรงานระบบไฟฟ้า		วิศวกรงานระบบสุขาภิบาล	
ธีรยุทธ์ หงษ์สวัสดิ์	ว-สถ 491	ฉัตรชัย ธีระวงษ์ไพโรจน์	ว-สถ 556	น.อ. ชาญชัย จันทรรัตน์	วย.1108	เจริญชัย เลิศมทกิจ	วฟก.1100	ไวทูร เมธมโนรมย์	สส.106
		กฤษฎา พนิตโกศล	ส-สถ 1598	สุรพงศ์ สีวิวรยกุล	วย. 1209	สุวิชญาณ์ เมธมโนรมย์	วฟก.1093	งานอนุรักษ์พลังงาน	
รองผู้จัดการโครงการ		ธานินทร์ แสงสร้อย	ส-สถ 2747	โชคชัย ชัดชจร	สย.4522	วิศวกรงานระบบสื่อสาร		สรัญญา รัตนบัณฑิตสกุล	สก.3173
ฉัตรชัย ธีระวงษ์ไพโรจน์	ว-สถ 556	วรชาติ นิลสำราญจิต	ส-สถ 3209	ดร.ปิยวัฒน์ ชัยเสรี	สย.7227	วิเศรษฐ์ อังสุรัตน์โกมล	วฟก.1129	วิศวกรงานระบบความปลอดภัยและป้องกันอัคคีภัย	
จักรพงษ์ มณีปันดี	ว-สน. 13	สุภัคร์กิจ อัศวเมฆี	ส-สถ 3366	นพดล วิ้งวาม	สย.9021	วิศวกรงานระบบเครื่องกล		อรรณพ กิ่งชจี	วก.900
เลิศฤทธิ์ นิธิไชโย	ว-ภส. 18	ศุภฤกษ์ นวพงษ์	ภ-สถ 15242	ภูมิสถาปนิก		สมจินต์ ติสวัสดิ์	วก.941	ผู้ตรวจสอบงานโครงสร้าง	
ชนินทร พุดอำพร	วย. 1935	รักพิณา นวมไพโรจน์	ภ-สถ 19909	เลิศฤทธิ์ นิธิไชโย	ว-ภส. 18	งานถนนและระบบระบายน้ำภายนอกอาคาร			
เกชา ธีระโกเมน	วก.500.วส.56	งานตกแต่งภายในและครุภัณฑ์		เอกสิทธิ์ อรุณวงศ์ ณ อยุธยา	ส-ภส. 6	อุดม หงษ์ประธานทร	สย.7267	ผู้เชี่ยวชาญงานประหยัดพลังงานและอาคารเขียว	
		จักรพงษ์ มณีปันดี	ว-สน 13	ภาวิณี โพธานุรักษ์	ส-ภส. 85	อรรถวุฒิ กองสวสนะ	ภย.22322	ผศ.ดร.ชนิกานต์ ชิ้มประยูร	
		ศิริกันยา ชุ่มเชยกลิ่น		พูนิชัย โรจน์ทวีพิทักษ์	ภ-ภส. 8	งานออกแบบแสงสว่าง		อนุชิต พึ่งกล่อม	
		เกรียงยศ จรูญศรีสวัสดิ์	ภ-สน 1465	ยเนศวร แพร์ตนติลก	ภ-ภส. 580	ดร. วรรณภา พิมพ์วิริยะกุล	ภสถ. 2956	ธานินทร์ แสงสร้อย	ส-สถ 2747

ชื่อโครงการ :

โครงการพัฒนาพื้นที่ส่วนขยาย

ศูนย์ราชการเฉลิมพระเกียรติ ๘๐ พรรษา ๕ ธันวาคม ๒๕๕๐ พื้นที่โซน C ศูนย์ราชการโซน C อาคารทิศตะวันตก (W)

REVISION

NO.	DATE	DESCRIPTION	BY
0	1/04/64	FOR BIDDING	GCDT

ชื่อแบบ :

แบบแปลนระบบลิฟต์และบันไดเลื่อน
สำหรับชั้นที่ 2

เขียนโดย : Author	
ตรวจสอบโดย : Checker	วันที่ : 1 เมษายน 2564
อนุมัติโดย : Approver	มาตราส่วน : 1 : 200
เลขที่แบบ : GCC-C1-W-LI-03-1004	

SIZE : A1 - 594 x 56.4 mm.

ALL PRINTS SPECIFICATION AND THEIR COPY RIGHT ARE THE PROPERTIES OF GOVERNMENT CENTER DESIGN TEAM AND MUST NOT BE COPIED OR REPRODUCED WITHOUT WRITTEN PERMISSION FROM GOVERNMENT CENTER DESIGN TEAM

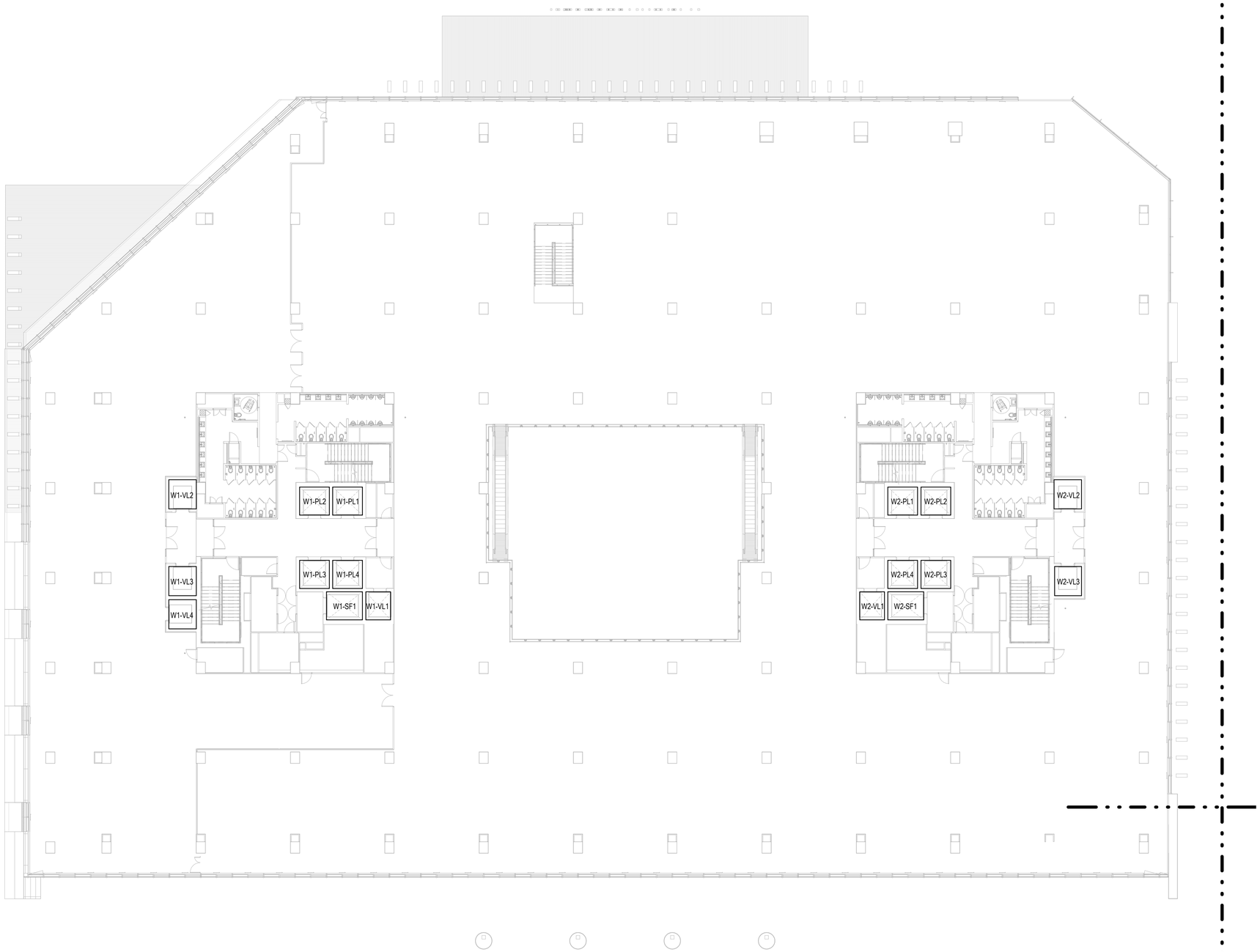

เจ้าของโครงการ	ที่ปรึกษาบริหารโครงการ	ผู้ออกแบบ
บริษัท ธนารักษ์พัฒนาสินทรัพย์ จำกัด 120 อาคารธนพิพัฒน์ ศูนย์ราชการเฉลิมพระเกียรติ ๘๐ พรรษา ๕ ธันวาคม ๒๕๕๐ ถนนแจ้งวัฒนะ แขวงทุ่งสองห้อง เขตหลักสี่ กรุงเทพมหานคร 10210	บริษัท ทีม คอนซัลติ้งแอนด์เอนจิเนียริ่งแอนด์แมเนจเมนท์ จำกัด (มหาชน) บริษัท เอทีที คอนซัลแตนท์ จำกัด บริษัท ทีม เอสดีว่า จำกัด เลขที่ 151 ถนนบวรจันทร์ แขวง บวรจันทร์ เขตบึงกุ่ม กรุงเทพฯ 10230 TEL. 0-2509-9000 FAX.0-29509-9090	GCDT GOVERNMENT CENTER DESIGN TEAM เลขที่ 4 ซอยรัชดาภิเษก 64 ถนนรัชดาภิเษก แขวง วงศ์สว่าง เขตบางซื่อ กรุงเทพฯ 10800 TEL. 0-2922-3435 FAX. 0-2922-3433

ผู้จัดการโครงการ		
ธีรยุทธ์ หงส์สวัสดิ์		ว-สถ 491
รองผู้จัดการโครงการ		
ฉัตรชัย ธีระวงษ์ไพโรจน์		ว-สถ 556
จักรพงษ์ มณีบันดี		ว-สน. 13
เลิศฤทธิ์ นิธิไชโย		ว-ภส. 18
ชนินทร พุดอำพร		วฐ. 1935
เกชา ธีระโกเมน		วก.500,วส.56

สถาปนิก		
ฉัตรชัย ธีระวงษ์ไพโรจน์		ว-สถ 556
กฤษฎา พนิตโกศล		ส-สถ 1598
ธานินทร์ แสงสร้อย		ส-สถ 2747
วรชาติ นิลสำราญจิต		ส-สถ 3209
สุภัครักิจ ฉัตวเมฬี		ส-สถ 3366
ศุภฤกษ์ นรพงษ์		ภ-สถ 15242
รักพิณา นวมไพโรจน์		ภ-สถ 19909
งานตกแต่งภายในและครุภัณฑ์		
จักรพงษ์ มณีบันดี		ว-สน 13
ศิริกันยา ชุ่มเชยกลิ่น		
เกรียงยศ จรูญศรีสวัสดิ์		ภ-สน 1465

วิศวกรโครงสร้าง		
น.อ. ชาญชัย จันทรรัตน์		ชย.1108
สุรพงศ์ ศิริวิชยกุล		วย. 1209
โชคชัย ชัดชาจ		สย.4522
ดร.ปิยะวัฒร ชัยเสรี		สย.7227
นพดล จึงวาม		สย.9021
ภูมิสถาปนิก		
เลิศฤทธิ์ นิธิไชโย		ว-ภส. 18
เอกสิทธิ์ อรุณวงศ์ ณ อยุธยา		ส-ภส. 6
ภาวินี โพธานุรักษ์		ส-ภส. 85
พุฒิชัย ไชจน์ทรีพิทักษ์		ภ-ภส. 8
ธเนศวร แพร้ดนติผก		ภ-ภส. 580

วิศวกรงานระบบไฟฟ้า		
เจริญชัย เลิศมนกิจ		วฟก.1100
สุวิชญาณ์ เมธมโนรมย์		วฟก.1093
วิศวกรงานระบบสื่อสาร		
วิเศรษฐ์ อังสุรัตน์โกมล		วฟก.1129
วิศวกรงานระบบเครื่องกล		
สมจินต์ ติสวัสดิ์		วก.941
งานถนนและระบบระบายน้ำภายนอกอาคาร		
อุดม หงษ์ประธานทร		สย.7267
อรรถวุฒิ กองสาสนะ		ภย.22322
งานออกแบบแสงสว่าง		
ดร. วรรณภา พิมพ์วิริยะกุล		ภสอ. 2956

วิศวกรงานระบบสุขาภิบาล		
โวทุร เมธมโนรมย์		สส.106
งานอนุรักษ์พลังงาน		
สรัญญา รัตนบัณฑิตสกุล		สก.3173
วิศวกรงานระบบความปลอดภัยและป้องกันอัคคีภัย		
อรรณพ กิ่งชนี		วก.900
ผู้ตรวจสอบงานโครงสร้าง		
ผู้เชี่ยวชาญงานประหยัดพลังงานและอาคารเขียว		
ผศ.ดร.ชนิกานต์ ยิ้มประยูร		
อนุชิต ฟื่งกล่อม		
ธานินทร์ แสงสร้อย		ส-สถ 2747

ชื่อโครงการ :

โครงการพัฒนาพื้นที่ส่วนขยาย

ศูนย์ราชการเฉลิมพระเกียรติ ๘๐ พรรษา ๕ ธันวาคม ๒๕๕๐ พื้นที่โซน C ศูนย์ราชการโซน C อาคารทิศตะวันตก (W)

REVISION			
NO.	DATE	DESCRIPTION	BY
0	1/04/64	FOR BIDDING	GCDT

ชื่อแบบ :

แบบแปลนระบบลิฟต์และบันไดเลื่อน

สำหรับชั้นที่ 3

เขียนโดย : Author	
ตรวจสอบโดย : Checker	วันที่ : 1 เมษายน 2564
อนุมัติโดย : Approver	มาตราส่วน : 1 : 200
เลขที่แบบ : GCC-C1-W-LI-03-1005	

SIZE: A1 - 84 x 59.4 mm.

ALL PRINTS SPECIFICATION AND THEIR COPY RIGHT ARE THE PROPERTIES OF GOVERNMENT CENTER DESIGN TEAM AND MUST NOT BE COPIED OR REPRODUCED WITHOUT WRITTEN PERMISSION FROM GOVERNMENT CENTER DESIGN TEAM

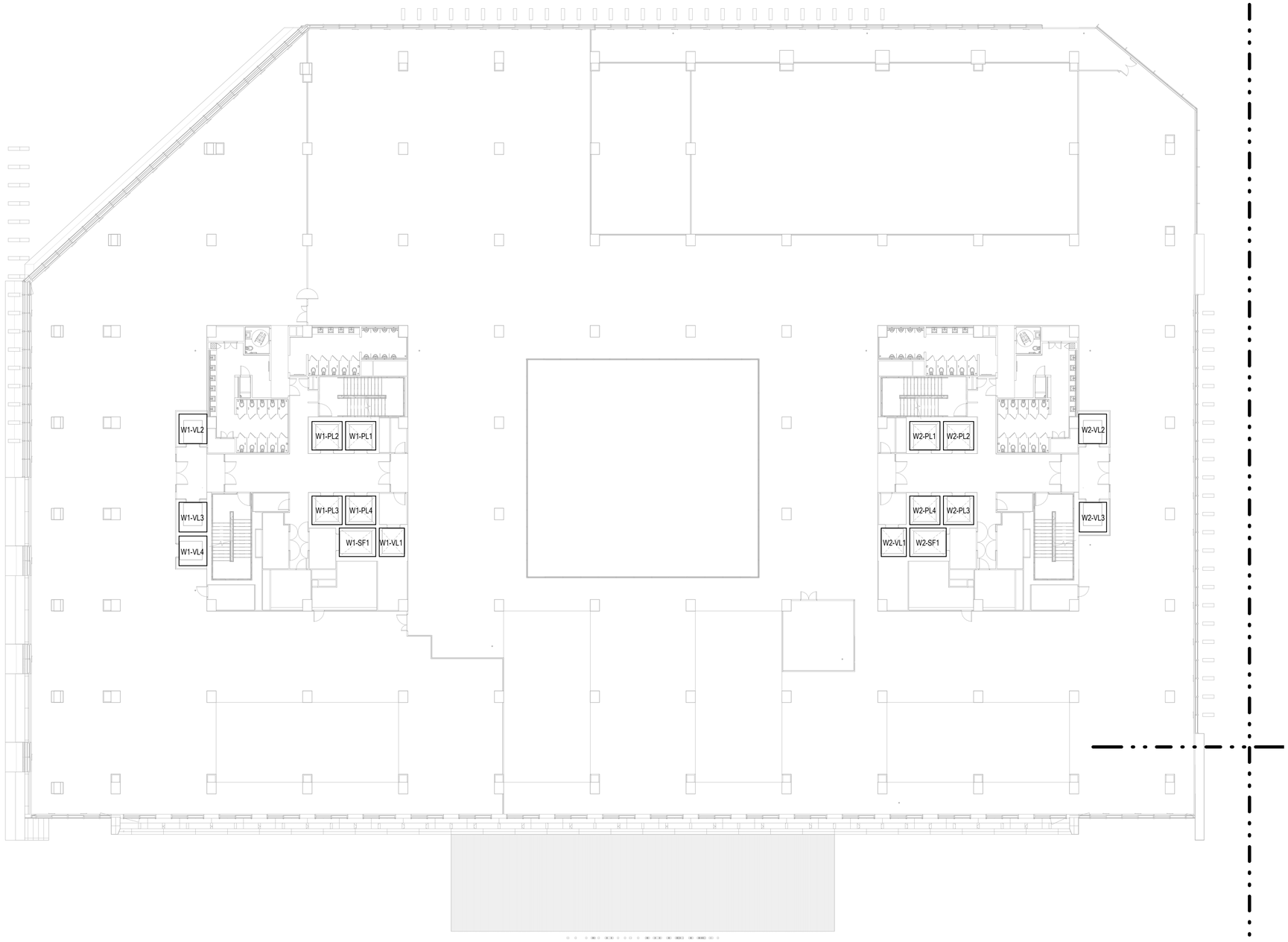

เจ้าของโครงการ	ที่ปรึกษาบริหารโครงการ	ผู้ออกแบบ
บริษัท ธนารักษ์พัฒนาสินทรัพย์ จำกัด 120 อาคารธนพิพัฒน์ ศูนย์ราชการเฉลิมพระเกียรติ ๘๐ พรรษา ๕ ธันวาคม ๒๕๕๐ ถนนแจ้งวัฒนะ แขวงทุ่งสองห้อง เขตหลักสี่ กรุงเทพมหานคร 10210	บริษัท ทีม คอนซัลติ้งเอนจิเนียริ่งแอนด์แมเนจเมนท์ จำกัด (มหาชน) บริษัท เอทีที คอนซัลแตนท์ จำกัด บริษัท ทีม เอสดีว จำกัด เลขที่ 151 ถนนบวงจันทร์ แขวง บวงจันทร์ เขตป้อมปราบฯ กรุงเทพฯ 10230 TEL. 0-2509-9000 FAX.0-29509-9090	GCDT GOVERNMENT CENTER DESIGN TEAM เลขที่ 4 ซอยรัชดาภิเษก 64 ถนนรัชดาภิเษก แขวง วงศ์สว่าง เขตบางซื่อ กรุงเทพฯ 10800 TEL. 0-2922-3435 FAX. 0-2922-3433

ผู้จัดการโครงการ			สถาปนิก			วิศวกรโครงสร้าง			วิศวกรงานระบบไฟฟ้า			วิศวกรงานระบบสุขาภิบาล		
ธีรยุทธ์ หงษ์สวัสดิ์		ว-สถ 491	จักรชัย ธีระวงษ์ไพโรจน์		ว-สถ 556	น.อ. ชาญชัย จันทรรัตน์		วส.1108	เจริญชัย เลิศมทกิจ		วฟก.1100	ไวทูร เมธปิโนรมย์		สส.106
			กฤษฎา พนิตโกศล		ส-สถ 1598	สุรพงศ์ สีวิจยกุล		วย. 1209	สุวิชญาณ์ เมธปิโนรมย์		วฟก.1093	งานอนุรักษ์พลังงาน		
รองผู้จัดการโครงการ			ยานินทร์ แสงสร้อย		ส-สถ 2747	โชคชัย ชัดขจร		สย.4522	วิศวกรงานระบบสื่อสาร			สรัญญา รัตนบัณฑิตสกุล		สก.3173
จัตรชัย ธีระวงษ์ไพโรจน์		ว-สถ 556	วรชาติ นิลสำราญจิต		ส-สถ 3209	ดร.ปิยวัชร ชัยเสรี		สย.7227	วิเศรษฐ์ อังสุรัตน์โกมล		วฟก.1129	วิศวกรงานระบบความปลอดภัยและป้องกันอัคคีภัย		
จักรพงษ์ มณีบันดี		ว-สน. 13	สุภัคร์กิจ จัตวเมฆี		ส-สถ 3366	บพดล วิ้งวาม		สย.9021	วิศวกรงานระบบเครื่องกล			อรรณพ กิ่งชูจี		วก.900
เลิศฤทธิ์ นิธิไชโย		ว-ภส. 18	ศุภฤกษ์ นวพงษ์		ภ-สถ 15242	ภูมิสถาปนิก			สมจินต์ ติสวัสดิ์		วก.941	ผู้ตรวจสอบงานโครงสร้าง		
ชนินทร พุดอำพร		วย. 1935	รักษิณา นามไพโรจน์		ภ-สถ 19909	เลิศฤทธิ์ นิธิไชโย		ว-ภส. 18	งานถนนและระบบระบายน้ำภายนอกอาคาร					
เกชา ธีระโกเมน		วก.500.วส.56	งานตกแต่งภายในและครุภัณฑ์			เอกสิทธิ์ อรุณวงศ์ ณ อยุธยา		ส-ภส. 6	อุดม หงษ์ประธานพร		สย.7267	ผู้เชี่ยวชาญงานประหยัดพลังงานและอาคารเขียว		
			จักรพงษ์ มณีบันดี		ว-สน 13	ภาวิณี โพธานุรักษ์		ส-ภส. 85	อรรถวุฒิ กองสวสนะ		ภย.22322	ผศ.ดร.ชนิกานต์ ชิมประยูร		
			ศิริกันยา ชุ่มเชยกลิ่น			พุฒิชัย โรจน์ทวีพิทักษ์		ภ-ภส. 8	งานออกแบบแสงสว่าง			อนุชิต พึ่งกล่อม		
			เกรียงยศ จรูญศรีสวัสดิ์		ภ-สน 1465	ยเนศวร แพร์ตนติลก		ภ-ภส. 580	ดร. วรรณภา พิมพ์วิริยะกุล		ภสถ. 2956	ธานินทร์ แสงสร้อย		ส-สถ 2747

ชื่อโครงการ :

โครงการพัฒนาพื้นที่ส่วนขยาย

ศูนย์ราชการเฉลิมพระเกียรติ ๘๐ พรรษา ๕ ธันวาคม ๒๕๕๐ พื้นที่โซน C ศูนย์ราชการโซน C อาคารทิศตะวันตก (W)

REVISION

NO.	DATE	DESCRIPTION	BY
0	1/04/64	FOR BIDDING	GCDT

ชื่อแบบ :

แบบแปลนระบบลิฟต์และบันไดเลื่อน
สำหรับชั้นที่ 4

เขียนโดย : Author	
ตรวจสอบโดย : Checker	วันที่ : 1 เมษายน 2564
อนุมัติโดย : Approver	มาตราส่วน : 1 : 200
เลขที่แบบ : GCC-C1-W-LI-03-1006	

SIZE : A1 - 84 x 59.4 mm.

ALL PRINTS SPECIFICATION AND THEIR COPY RIGHT ARE THE PROPERTIES OF GOVERNMENT CENTER DESIGN TEAM AND MUST NOT BE COPIED OR REPRODUCED WITHOUT WRITTEN PERMISSION FROM GOVERNMENT CENTER DESIGN TEAM

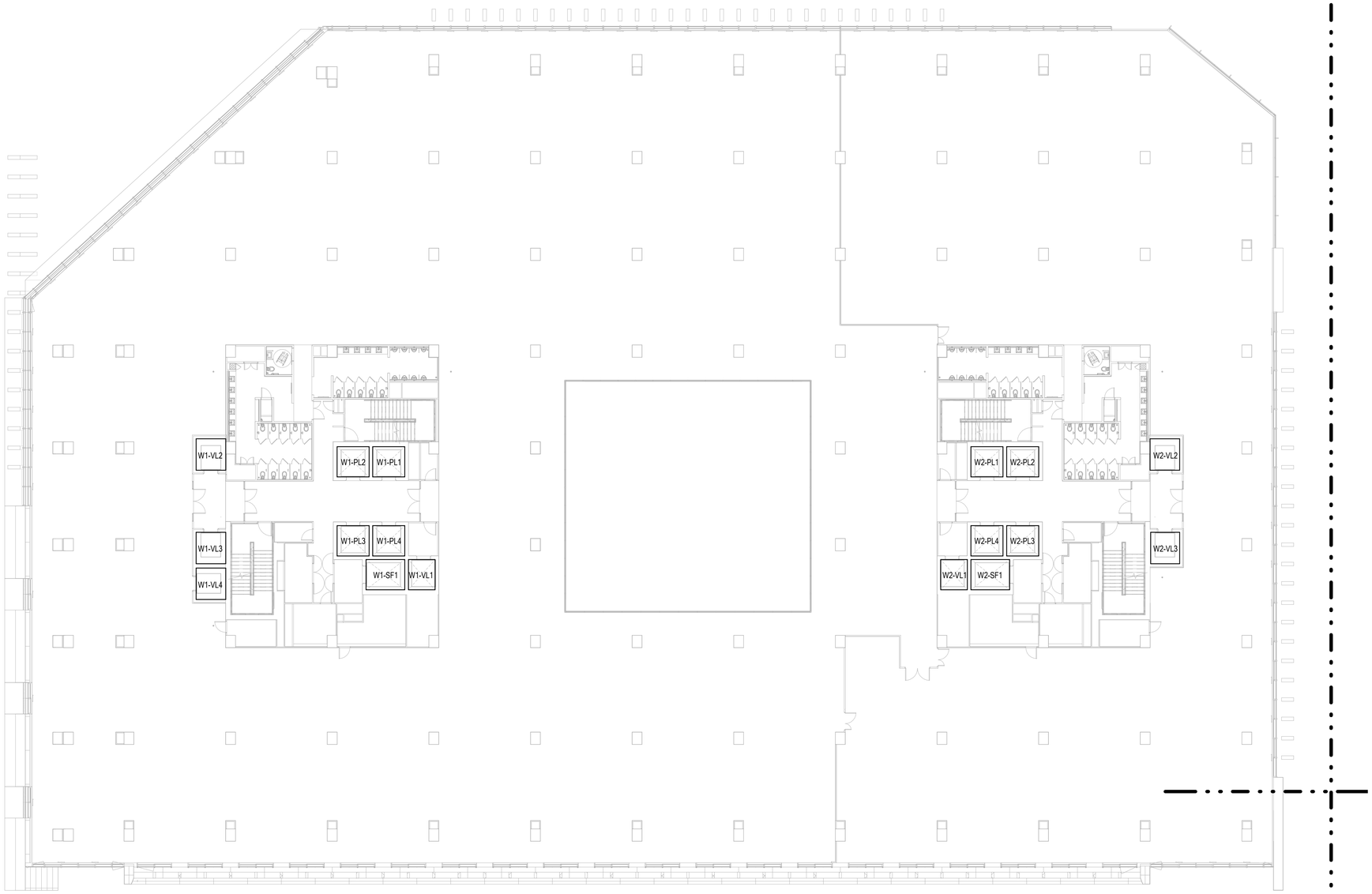

เจ้าของโครงการ	ที่ปรึกษาบริหารโครงการ	ผู้ออกแบบ
บริษัท ธนารักษ์พัฒนาสินทรัพย์ จำกัด 120 อาคารธนพิพัฒน์ ศูนย์ราชการเฉลิมพระเกียรติ ๘๐ พรรษา ๕ ธันวาคม ๒๕๕๐ ถนนแจ้งวัฒนะ แขวงทุ่งสองห้อง เขตหลักสี่ กรุงเทพมหานคร 10210	บริษัท ทีม คอนซัลติ้งเอนจิเนียริ่งแอนด์แมเนจเมนท์ จำกัด (มหาชน) บริษัท เอทีที คอนซัลแตนท์ จำกัด บริษัท ทีม เอสดับ จำกัด เลขที่ 151 ถนนบวงจันทร์ แขวง บวงจันทร์ เขตป้อมปราบฯ กรุงเทพฯ 10230 TEL. 0-2509-9000 FAX.0-29509-9090	GCDT GOVERNMENT CENTER DESIGN TEAM เลขที่ 4 ซอยรัชดาภิเษก 64 ถนนรัชดาภิเษก แขวง วงศ์สว่าง เขตบางซื่อ กรุงเทพฯ 10800 TEL. 0-2922-3435 FAX. 0-2922-3433

ผู้จัดการโครงการ		สถาปนิก		วิศวกรโครงสร้าง		วิศวกรงานระบบไฟฟ้า		วิศวกรงานระบบสุขาภิบาล	
ธีรยุทธ์ หงษ์สวัสดิ์	ว-สถ 491	จัตรชัย ธีระวงษ์ไพโรจน์	ว-สถ 556	น.อ. ชาญชัย จันทรรัตน์	วย.1108	เจริญชัย เลิศมหกิจ	วฟก.1100	ไวทุร เมธปินรมย์	สส.106
		กฤษฎา พนิตโกศล	ส-สถ 1598	สุรพงศ์ สีวิวรยกุล	วย. 1209	สุวิชญาณ์ เมธปินรมย์	วฟก.1093	งานอนุรักษ์พลังงาน	
รองผู้จัดการโครงการ		ธานินทร์ แสงสร้อย	ส-สถ 2747	โชคชัย ชัดชจร	สย.4522	วิศวกรงานระบบสื่อสาร		สรัญญา รัตนบัณฑิตสกุล	สก.3173
จัตรชัย ธีระวงษ์ไพโรจน์	ว-สถ 556	วรชาติ นิลสำราญจิต	ส-สถ 3209	ดร.ปิยวัชร ชัยเสรี	สย.7227	วิเศรษฐ์ อังสุรัตน์ไกษณ	วฟก.1129	วิศวกรงานระบบความปลอดภัยและป้องกันอัคคีภัย	
จักรพงษ์ มณีปันดี	ว-สน. 13	สุภัคร์กิจ จัตวเมฆี	ส-สถ 3366	นพดล วิ้งวาม	สย.9021	วิศวกรงานระบบเครื่องกล		อรรณพ กิ่งชูจี	วก.900
เลิศฤทธิ์ นิธิไชโย	ว-ภส. 18	ศุภฤกษ์ นรพงษ์	ภ-สถ 15242	ภูมิสถาปนิก		สมจินต์ ติสวัสดิ์	วก.941	ผู้ตรวจสอบงานโครงสร้าง	
ชนินทร พุดอำพร	วย. 1935	รักษิณา นามไพโรจน์	ภ-สถ 19909	เลิศฤทธิ์ นิธิไชโย	ว-ภส. 18	งานถนนและระบบระบายน้ำภายนอกอาคาร			
เกชา ธีระโกเมน	วก.500.วส.56	งานตกแต่งภายในและครุภัณฑ์		เอกสิทธิ์ อรุณวงศ์ ณ อยุธยา	ส-ภส. 6	อุดม หงษ์ประธานพร	สย.7267	ผู้เชี่ยวชาญงานประหยัดพลังงานและอาคารเขียว	
		จักรพงษ์ มณีปันดี	ว-สน 13	ภาวิณี โพธานุรักษ์	ส-ภส. 85	อรรถวุฒิ กองสวสนะ	ภย.22322	ผศ.ดร.ชนิกานต์ ชิ้มประยูร	
		ศิริกันยา ชุ่มเชยกลิ่น		พูนิชัย โรจน์ทวีพิทักษ์	ภ-ภส. 8	งานออกแบบแสงสว่าง		อนุชิต พึ่งกล่อม	
		เกรียงยศ จรูญศรีสวัสดิ์	ภ-สน 1465	ยเนศวร แพร์ตนติลก	ภ-ภส. 580	ดร. วรรณภา พิมพ์วิริยะกุล	ภสถ. 2956	ธานินทร์ แสงสร้อย	ส-สถ 2747

ชื่อโครงการ :

โครงการพัฒนาพื้นที่ส่วนขยาย

ศูนย์ราชการเฉลิมพระเกียรติ ๘๐ พรรษา ๕ ธันวาคม ๒๕๕๐ พื้นที่โซน C ศูนย์ราชการโซน C อาคารทิศตะวันตก (W)

REVISION

NO.	DATE	DESCRIPTION	BY
0	1/04/64	FOR BIDDING	GCDT

ชื่อแบบ :

แบบแปลนระบบลิฟต์และบันไดเลื่อน

สำหรับชั้นที่ 5

เขียนโดย : Author	
ตรวจสอบโดย : Checker	วันที่ : 1 เมษายน 2564
อนุมัติโดย : Approver	มาตราส่วน : 1 : 200
เลขที่แบบ : GCC-C1-W-LI-03-1007	

SIZE : A1 - 84.1 x 58.4 mm.

ALL PRINTS SPECIFICATION AND THEIR COPY RIGHT ARE THE PROPERTIES OF GOVERNMENT CENTER DESIGN TEAM AND MUST NOT BE COPIED OR REPRODUCED WITHOUT WRITTEN PERMISSION FROM GOVERNMENT CENTER DESIGN TEAM

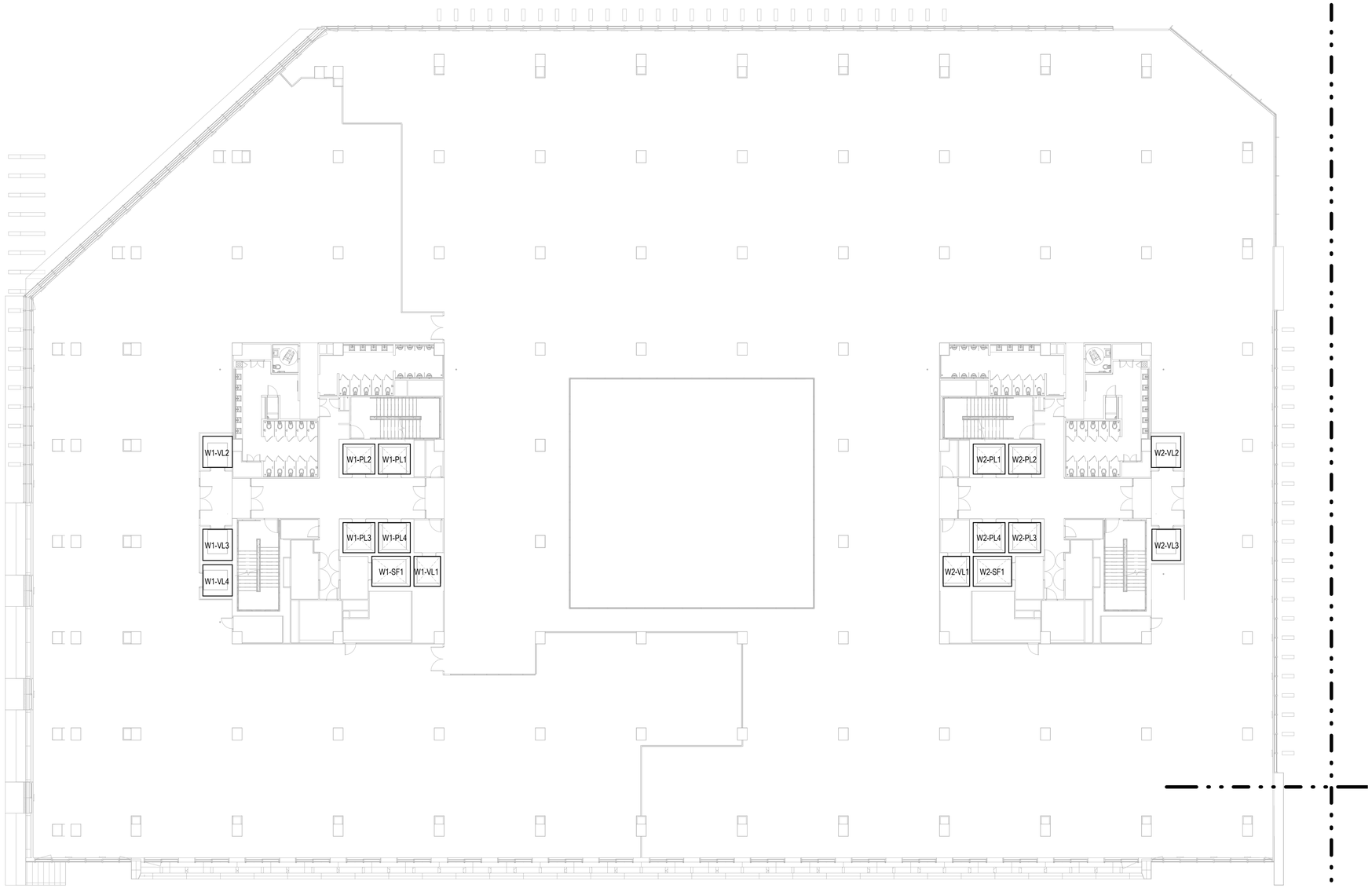

เจ้าของโครงการ	ที่ปรึกษาบริหารโครงการ	ผู้ออกแบบ
บริษัท ธนารักษ์พัฒนาสินทรัพย์ จำกัด 120 อาคารธนพิพัฒน์ ศูนย์ราชการเฉลิมพระเกียรติ ๘๐ พรรษา ๕ ธันวาคม ๒๕๕๐ ถนนแจ้งวัฒนะ แขวงทุ่งสองห้อง เขตหลักสี่ กรุงเทพมหานคร 10210	บริษัท ทีม คอนซัลติ้งเอนจิเนียริ่งแอนด์แมเนจเมนท์ จำกัด (มหาชน) บริษัท เอทีที คอนซัลแตนท์ จำกัด บริษัท ทีม เอสดับ จำกัด เลขที่ 151 ถนนบวงจันทร์ แขวง บวงจันทร์ เขตป้อมปราบ กรุงเทพฯ 10230 TEL. 0-2509-9000 FAX.0-29509-9090	GCDT GOVERNMENT CENTER DESIGN TEAM เลขที่ 4 ซอยรัชดาภิเษก 64 ถนนรัชดาภิเษก แขวง วงศ์สว่าง เขตบางซื่อ กรุงเทพฯ 10800 TEL. 0-2922-3435 FAX. 0-2922-3433

ผู้จัดการโครงการ		สถาปนิก		วิศวกรโครงสร้าง		วิศวกรงานระบบไฟฟ้า		วิศวกรงานระบบสุขาภิบาล	
ธีรยุทธ์ หงษ์สวัสดิ์	ว-สถ 491	จัตรชัย ธีระวงษ์ไพโรจน์	ว-สถ 556	น.อ. ชาญชัย จันทรรัตน์	วย.1108	เจริญชัย เลิศมหกิจ	วฟก.1100	ไวทุร เมธปินรมย์	สส.106
		กฤษฎา พนิตโกศล	ส-สถ 1598	สุรพงศ์ สีวิจยกุล	วย. 1209	สุวิชญาณ์ เมธปินรมย์	วฟก.1093	งานอนุรักษ์พลังงาน	
รองผู้จัดการโครงการ		ธานินทร์ แสงสร้อย	ส-สถ 2747	โชคชัย ชัดชจร	สย.4522	วิศวกรงานระบบสื่อสาร		สรัญญา รัตนบัณฑิตสกุล	สก.3173
จัตรชัย ธีระวงษ์ไพโรจน์	ว-สถ 556	วรชาติ นิลสำราญจิต	ส-สถ 3209	ดร.ปิยวัชร ชัยเสรี	สย.7227	วิเศรษฐ์ อังสุรัตน์โกมล	วฟก.1129	วิศวกรงานระบบความปลอดภัยและป้องกันอัคคีภัย	
จักรพงษ์ มณีปันดี	ว-สน. 13	สุภัคร์กิจ จัตวเมฆี	ส-สถ 3366	บพลต ว้องาม	สย.9021	วิศวกรงานระบบเครื่องกล		อรรณพ กิ่งชูจี	วก.900
เลิศฤทธิ์ นิธิไชโย	ว-สถ. 18	ศุภฤกษ์ นรพงษ์	ภ-สถ 15242	ภูมิสถาปนิก		สมจินต์ ติสวัสดิ์	วก.941	ผู้ตรวจสอบงานโครงสร้าง	
ชนินทร พุดอำพร	วย. 1935	รักษิณา นามไพโรจน์	ภ-สถ 19909	เลิศฤทธิ์ นิธิไชโย	ว-ภส. 18	งานถนนและระบบระบายน้ำภายนอกอาคาร			
เกชา ธีระโกเมน	วก.500.วส.56	งานตกแต่งภายในและครุภัณฑ์		เอกสิทธิ์ อรุณวงศ์ ณ อยุธยา	ส-ภส. 6	อุดม หงษ์ประธานพร	สย.7267	ผู้เชี่ยวชาญงานประหยัดพลังงานและอาคารเขียว	
		จักรพงษ์ มณีปันดี	ว-สน 13	ภาวิณี โพธานุรักษ์	ส-ภส. 85	อรรถวุฒิ กองสวสนะ	ภย.22322	ผศ.ดร.ชนิกานต์ ชิ้มประยูร	
		ศิริกันยา ชุ่มเชยกลิ่น		พูลชัย โรจน์ทวีพิทักษ์	ภ-ภส. 8	งานออกแบบแสงสว่าง		อนุชิต พึ่งกล่อม	
		เกรียงยศ จรูญศรีสวัสดิ์	ภ-สน 1465	ยเนศวร แพร์ตนติลก	ภ-ภส. 580	ดร. วรรณภา พิมพ์วิริยะกุล	ภสถ. 2956	ธานินทร์ แสงสร้อย	ส-สถ 2747

ชื่อโครงการ :

โครงการพัฒนาพื้นที่ส่วนขยาย

ศูนย์ราชการเฉลิมพระเกียรติ ๘๐ พรรษา ๕ ธันวาคม ๒๕๕๐ พื้นที่โซน C ศูนย์ราชการโซน C อาคารทิศตะวันตก (W)

REVISION

NO.	DATE	DESCRIPTION	BY
0	1/04/64	FOR BIDDING	GCDT

ชื่อแบบ :

แบบแปลนระบบลิฟต์และบันไดเลื่อน

สำหรับชั้นที่ 6

เขียนโดย : Author	
ตรวจสอบโดย : Checker	วันที่ : 1 เมษายน 2564
อนุมัติโดย : Approver	มาตราส่วน : 1 : 200

เลขที่แบบ :

GCC-C1-W-LI-03-1008

SIZE : A1 - 594 x 841 mm.

ALL PRINTS SPECIFICATION AND THEIR COPY RIGHT ARE THE PROPERTIES OF GOVERNMENT CENTER DESIGN TEAM AND MUST NOT BE COPIED OR REPRODUCED WITHOUT WRITTEN PERMISSION FROM GOVERNMENT CENTER DESIGN TEAM

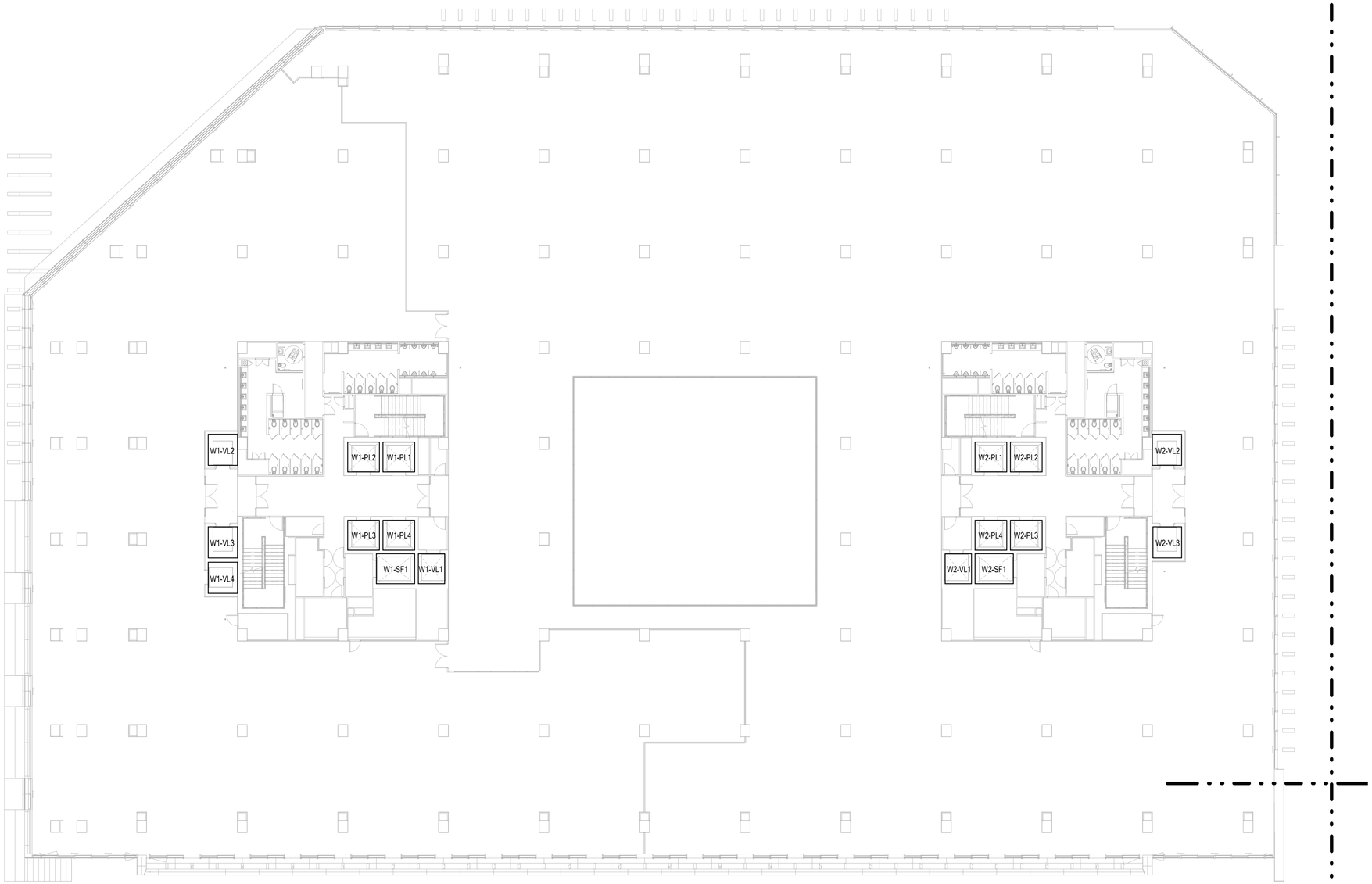

เจ้าของโครงการ	ที่ปรึกษาบริหารโครงการ	ผู้ออกแบบ
บริษัท ธนารักษ์พัฒนาสินทรัพย์ จำกัด 120 อาคารธนพิพัฒน์ ศูนย์ราชการเฉลิมพระเกียรติ ๘๐ พรรษา ๕ ธันวาคม ๒๕๕๐ ถนนแจ้งวัฒนะ แขวงทุ่งสองห้อง เขตหลักสี่ กรุงเทพมหานคร 10210	TEAM GROUP บริษัท ทีม คอนซัลติ้งเอนจิเนียริ่งแอนด์แมเนจเมนท์ จำกัด (มหาชน) บริษัท เอทีที คอนซัลแตนท์ จำกัด บริษัท ทีม เอสดับ จำกัด เลขที่ 151 ถนนบวงจันทร์ แขวง บวงจันทร์ เขตป้อมปราบ กรุงเทพฯ 10230 TEL. 0-2509-9000 FAX.0-29509-9090	GCDT GOVERNMENT CENTER DESIGN TEAM เลขที่ 4 ซอยรัชดาภิเษก 64 ถนนรัชดาภิเษก แขวง วงศ์สว่าง เขตบางซื่อ กรุงเทพฯ 10800 TEL. 0-2922-3435 FAX. 0-2922-3433

ผู้จัดการโครงการ		
ธีรยุทธ์ หงษ์สวัสดิ์		ว-สถ 491
รองผู้จัดการโครงการ		
จัตรชัย ธีระวงษ์ไพโรจน์		ว-สถ 556
จักรพงษ์ มณีปันดี		ว-สน. 13
เลิศฤทธิ์ นิธิไชโย		ว-ภส. 18
ชนินทร พุดอำพร		วธ. 1935
เกชา ธีระโกเมน		วก.500.วส.56

สถาปนิก	
จัตรชัย ธีระวงษ์ไพโรจน์	ว-สถ 556
กฤษฎา พนิตโกศล	ส-สถ 1598
ธานินทร์ แสงสร้อย	ส-สถ 2747
วรชาติ นิลสำราญจิต	ส-สถ 3209
สุภัครักิจ จัศวเมฬี	ส-สถ 3366
ศุภฤกษ์ นรพงษ์	ภ-สถ 15242
รักษิณา นามไพโรจน์	ภ-สถ 19909
งานตกแต่งภายในและครุภัณฑ์	
จักรพงษ์ มณีปันดี	ว-สน 13
พิริกันยา ชุ่มเชยกลิ่น	
เกรียงยศ จรูญศรีสวัสดิ์	ภ-สน 1465

วิศวกรโครงสร้าง	
น.อ. ชาญชัย จันทรรัตน์	วย.1108
สุรพงศ์ สิริวิชยกุล	วย. 1209
โชคชัย ชัดชจร	สย.4522
ดร.ปิยวัชร ชัยเสรี	สย.7227
นพดล วิ้งวาม	สย.9021
ภูมิสถาปนิก	
เลิศฤทธิ์ นิธิไชโย	ว-ภส. 18
เอกสิทธิ์ อรุณวงศ์ ณ อยุธยา	ส-ภส. 6
ภาวิณี โพธานุรักษ์	ส-ภส. 85
พูลชัย โรจน์ทวีพิทักษ์	ภ-ภส. 8
ยเนศวร แพร์ตนติลก	ภ-ภส. 580

วิศวกรงานระบบไฟฟ้า	
เจริญชัย เลิศมทกิจ	วฟก.1100
สุวิชญาณ์ เมธมโนรมย์	วฟก.1093
วิศวกรงานระบบสื่อสาร	
วิเศรษฐ์ อังสุรัตน์โกมล	วฟก.1129
วิศวกรงานระบบเครื่องกล	
สมจินต์ ติสวัสดิ์	วก.941
งานถนนและระบบระบายน้ำภายนอกอาคาร	
อุดม หงษ์ประธานพร	สย.7267
อรรถกฤติ กองสวสนะ	ภย.22322
งานออกแบบแสงสว่าง	
ดร. วรรณภา พิมพ์วิชิยะกุล	ภสถ. 2956

วิศวกรงานระบบสุขาภิบาล	
โกษร เมธมโนรมย์	สส.106
งานอนุรักษ์พลังงาน	
สรัญญา รัตนบัณฑิตสกุล	สก.3173
วิศวกรงานระบบความปลอดภัยและป้องกันอัคคีภัย	
อรรณพ กิ่งชูจี	วก.900
ผู้ตรวจสอบงานโครงสร้าง	
ผู้เชี่ยวชาญงานประหยัดพลังงานและอาคารเขียว	
ผศ.ดร.ชนิกานต์ ชิ้มประยูร	
อนุชิต พึ่งกล่อม	
ธานินทร์ แสงสร้อย	ส-สถ 2747

ชื่อโครงการ :

โครงการพัฒนาพื้นที่ส่วนขยาย

ศูนย์ราชการเฉลิมพระเกียรติ ๘๐ พรรษา ๕ ธันวาคม ๒๕๕๐ พื้นที่โซน C ศูนย์ราชการโซน C อาคารทิศตะวันตก (W)

REVISION

NO.	DATE	DESCRIPTION	BY
0	1/04/64	FOR BIDDING	GCDT

ชื่อแบบ :

แบบแปลนระบบลิฟต์และบันไดเลื่อน

สำหรับชั้นที่ 7

เขียนโดย : Author	
ตรวจสอบโดย : Checker	วันที่ : 1 เมษายน 2564
อนุมัติโดย : Approver	มาตราส่วน : 1 : 200
เลขที่แบบ : GCC-C1-W-LI-03-1009	

SIZE : A1 - 84.1 x 58.4 mm.

ALL PRINTS SPECIFICATION AND THEIR COPY RIGHT ARE THE PROPERTIES OF GOVERNMENT CENTER DESIGN TEAM AND MUST NOT BE COPIED OR REPRODUCED WITHOUT WRITTEN PERMISSION FROM GOVERNMENT CENTER DESIGN TEAM

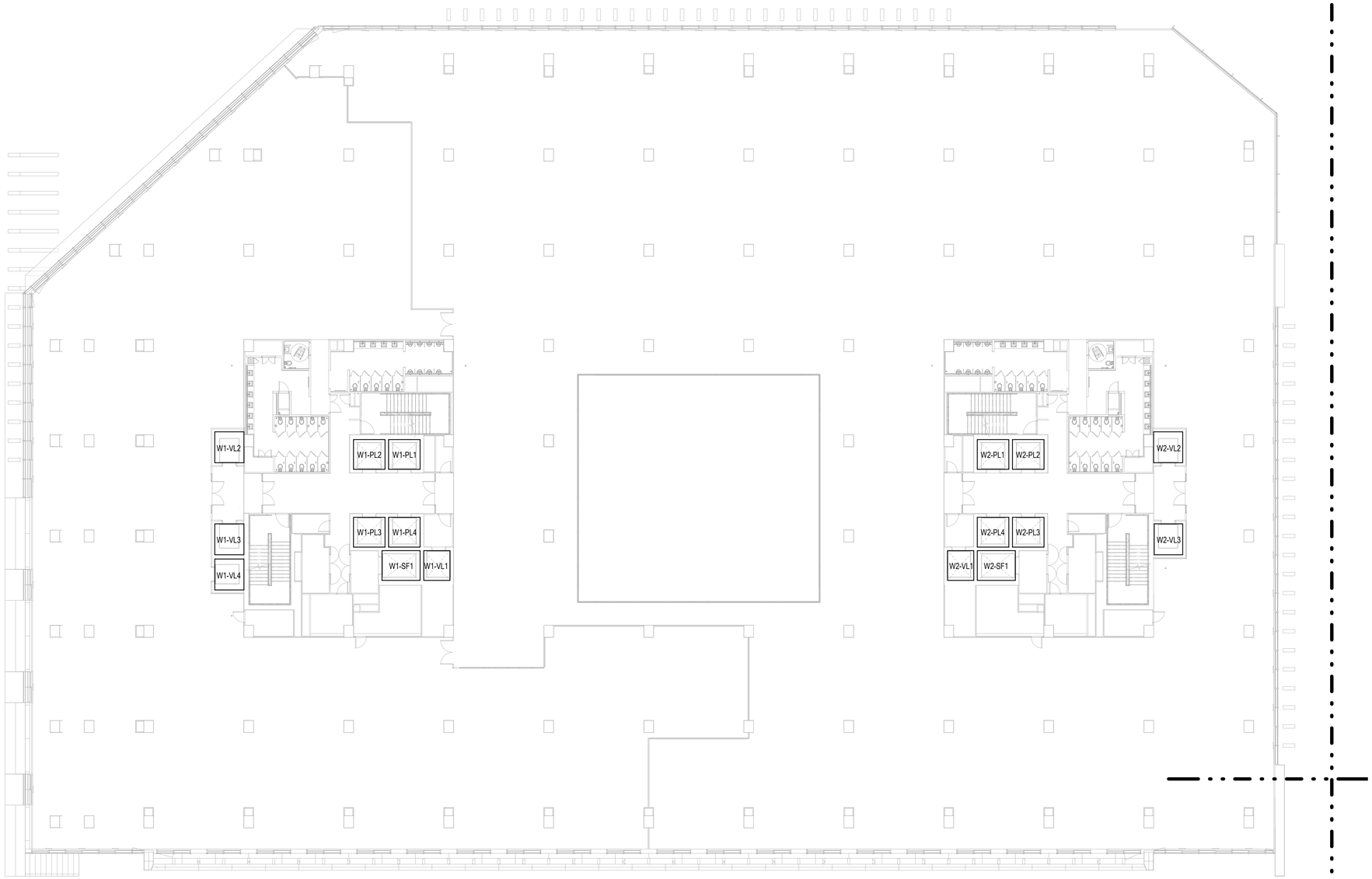

เจ้าของโครงการ	ที่ปรึกษาบริหารโครงการ	ผู้ออกแบบ
บริษัท ธนารักษ์พัฒนาสินทรัพย์ จำกัด 120 อาคารธนพิพัฒน์ ศูนย์ราชการเฉลิมพระเกียรติ ๘๐ พรรษา ๕ ธันวาคม ๒๕๕๐ ถนนแจ้งวัฒนะ แขวงทุ่งสองห้อง เขตหลักสี่ กรุงเทพมหานคร 10210	TEAM GROUP บริษัท ทีม คอนซัลติ้งเอนจิเนียริ่งแอนด์แมนเนจเมนท์ จำกัด (มหาชน) บริษัท เอทีที คอนซัลแตนท์ จำกัด บริษัท ทีม เอสดับ จำกัด เลขที่ 151 ถนนบวงจันทร์ แขวง บวงจันทร์ เขตป้อมปราบ กรุงเทพฯ 10230 TEL. 0-2509-9000 FAX.0-29509-9090	GCDT GOVERNMENT CENTER DESIGN TEAM เลขที่ 4 ซอยรัชดาภิเษก 64 ถนนรัชดาภิเษก แขวง วงศ์สว่าง เขตบางซื่อ กรุงเทพฯ 10800 TEL. 0-2922-3435 FAX. 0-2922-3433

ผู้จัดการโครงการ		
ธีรยุทธ์ หงษ์สวัสดิ์		ว-สถ 491
รองผู้จัดการโครงการ		
จัตรชัย ธีระวงษ์ไพโรจน์		ว-สถ 556
จักรพงษ์ มณีปันดี		ว-สน. 13
เลิศฤทธิ์ นิธิไชโย		ว-ภส. 18
ชนินทร พุดอำพร		วธ. 1935
เกชา ธีระโกเมน		วก.500.วส.56

สถาปนิก		
จัตรชัย ธีระวงษ์ไพโรจน์		ว-สถ 556
กฤษฎา พนิตโกศล		ส-สถ 1598
ธานินทร์ แสงสร้อย		ส-สถ 2747
วรชาติ นิลสำราญจิต		ส-สถ 3209
สุภัครกิจ จัศวเมฬี		ส-สถ 3366
ศุภฤกษ์ นรพงษ์		ภ-สถ 15242
รักษิณา นามไพโรจน์		ภ-สถ 19909
งานตกแต่งภายในและครุภัณฑ์		
จักรพงษ์ มณีปันดี		ว-สน 13
พิริกันยา ชุ่มเชยกลิ่น		
เกรียงยศ จรูญศรีสวัสดิ์		ภ-สน 1465

วิศวกรโครงสร้าง		
น.อ. ชาญชัย จันทรรัตน์		วย.1108
สุรพงศ์ สีวิรยกุล		วย. 1209
โชคชัย ชัดชจร		สย.4522
ดร.ปิยวัชร ชัยเสรี		สย.7227
นพดล จิ้วงาม		สย.9021
ภูมิสถาปนิก		
เลิศฤทธิ์ นิธิไชโย		ว-ภส. 18
เอกสิทธิ์ อรุณวงศ์ ณ อยุธยา		ส-ภส. 6
ภาวิณี โพธานุรักษ์		ส-ภส. 85
พูลชัย โรจน์ทวีพิทักษ์		ภ-ภส. 8
ยเนศวร แพร์ตนติลก		ภ-ภส. 580

วิศวกรงานระบบไฟฟ้า		
เจริญชัย เลิศมทกิจ		วฟก.1100
สุวิชญาณ์ เมธมโนรมย์		วฟก.1093
วิศวกรงานระบบสื่อสาร		
วิเศรษฐ์ อังสุรัตน์โกมล		วฟก.1129
วิศวกรงานระบบเครื่องกล		
สมจินต์ ติสวัสดิ์		วก.941
งานถนนและระบบระบายน้ำภายนอกอาคาร		
อุดม หงษ์ประธานพร		สย.7267
อรรถวุฒิ กองสวสนะ		ภย.22322
งานออกแบบแสงสว่าง		
ดร. วรรณภา พิมพ์วิริยะกุล		ภสถ. 2956

วิศวกรงานระบบสุขาภิบาล		
โกษร เมธมโนรมย์		สส.106
งานอนุรักษ์พลังงาน		
สรัญญา รัตนบัณฑิตสกุล		สก.3173
วิศวกรงานระบบความปลอดภัยและป้องกันอัคคีภัย		
อรรณพ กิ่งชูจี		วก.900
ผู้ตรวจสอบงานโครงสร้าง		
ผู้เชี่ยวชาญงานประหยัดพลังงานและอาคารเขียว		
ผศ.ดร.ชนิกานต์ ชิ้มประยูร		
อนุชิต พึ่งกล่อม		
ธานินทร์ แสงสร้อย		ส-สถ 2747

ชื่อโครงการ :

โครงการพัฒนาพื้นที่ส่วนขยาย

ศูนย์ราชการเฉลิมพระเกียรติ ๘๐ พรรษา ๕ ธันวาคม ๒๕๕๐ พื้นที่โซน C ศูนย์ราชการโซน C อาคารทิศตะวันตก (W)

REVISION

NO.	DATE	DESCRIPTION	BY
0	1/04/64	FOR BIDDING	GCDT

ชื่อแบบ :

แบบแปลนระบบลิฟต์และบันไดเลื่อน

สำหรับชั้นที่ 8

เขียนโดย : Author	
ตรวจสอบโดย : Checker	วันที่ : 1 เมษายน 2564
อนุมัติโดย : Approver	มาตราส่วน : 1 : 200

เลขที่แบบ :

GCC-C1-W-LI-03-1010

SIZE : A1 - 594 x 841 mm.

ALL PRINTS SPECIFICATION AND THEIR COPY RIGHT ARE THE PROPERTIES OF GOVERNMENT CENTER DESIGN TEAM AND MUST NOT BE COPIED OR REPRODUCED WITHOUT WRITTEN PERMISSION FROM GOVERNMENT CENTER DESIGN TEAM

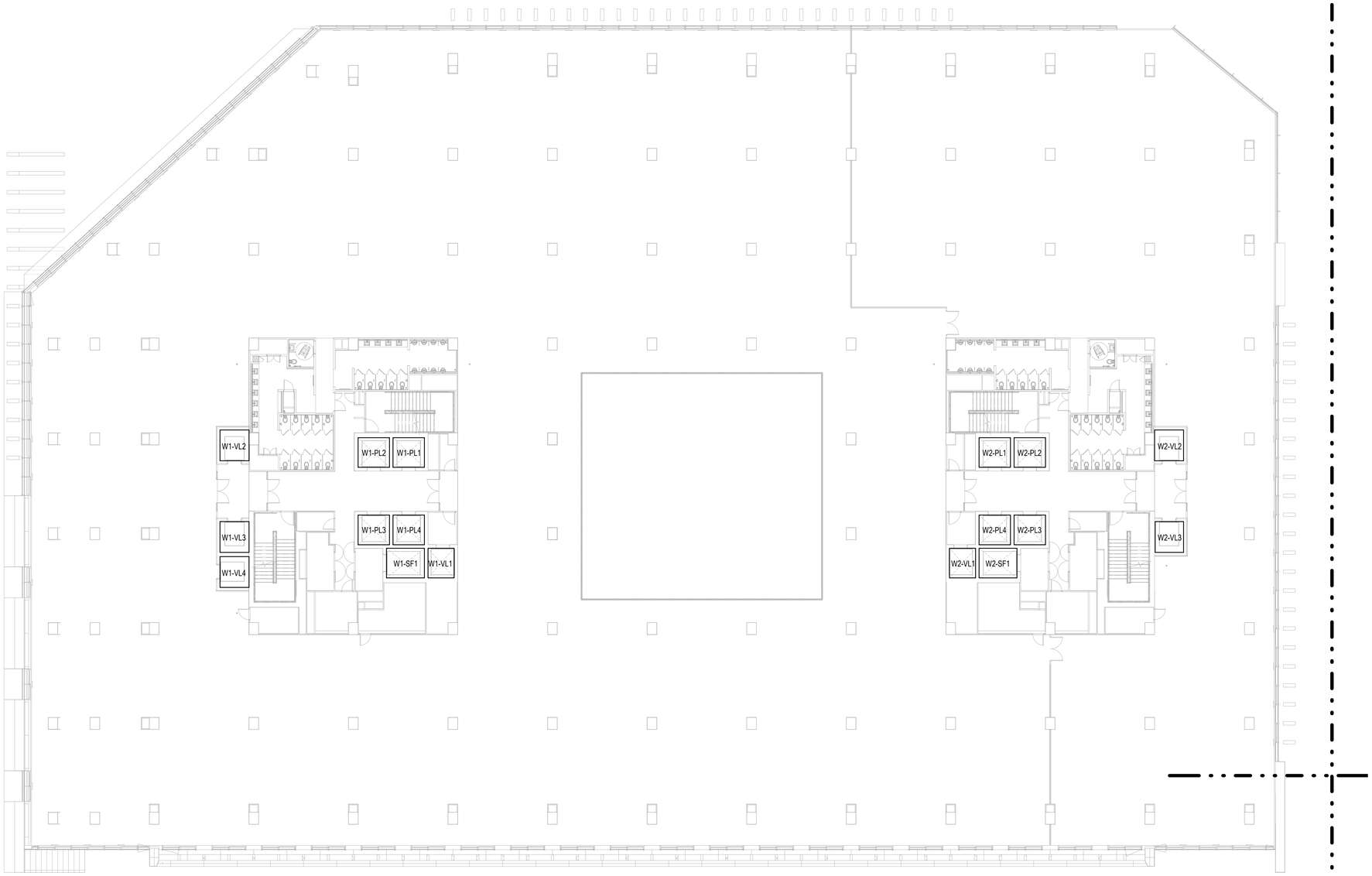

เจ้าของโครงการ	ที่ปรึกษาบริหารโครงการ	ผู้ออกแบบ
บริษัท ธนารักษ์พัฒนาสินทรัพย์ จำกัด 120 อาคารธนพิพัฒน์ ศูนย์ราชการเฉลิมพระเกียรติ ๘๐ พรรษา ๕ ธันวาคม ๒๕๕๐ ถนนแจ้งวัฒนะ แขวงทุ่งสองห้อง เขตหลักสี่ กรุงเทพมหานคร 10210	TEAM GROUP บริษัท ทีม คอนซัลติ้งเอนจิเนียริ่งแอนด์แมเนจเมนท์ จำกัด (มหาชน) บริษัท เอทีที คอนซัลแตนท์ จำกัด บริษัท ทีม เอสดับ จำกัด เลขที่ 151 ถนนบวงจันทร์ แขวง บวงจันทร์ เขตป้อมปราบฯ กรุงเทพฯ 10230 TEL. 0-2509-9000 FAX.0-29509-9090	GCDT GOVERNMENT CENTER DESIGN TEAM เลขที่ 4 ซอยรัชดาภิเษก 64 ถนนรัชดาภิเษก แขวง วงศ์สว่าง เขตบางซื่อ กรุงเทพฯ 10800 TEL. 0-2922-3435 FAX. 0-2922-3433

ผู้จัดการโครงการ			สถาปนิก			วิศวกรโครงสร้าง			วิศวกรงานระบบไฟฟ้า			วิศวกรงานระบบสุขาภิบาล		
ธีรยุทธ์ หงษ์สวัสดิ์		ว-สถ 491	จัตรชัย ธีระวงษ์ไพโรจน์		ว-สถ 556	น.อ. ชาญชัย จันทรรัตน์		วส.1108	เจริญชัย เลิศมทกิจ		วฟก.1100	ไวทุร เมธปินรมย์		สส.106
			กฤษฎา พนิตโกศล		ส-สถ 1598	สุรพงศ์ สีวิวรยกุล		วย. 1209	สุวิชญาณ์ เมธปินรมย์		วฟก.1093	งานอนุรักษ์พลังงาน		
รองผู้จัดการโครงการ			ยาบินทร์ แสงสร้อย		ส-สถ 2747	โชคชัย ชัดชจร		สย.4522	วิศวกรงานระบบสื่อสาร			สรัญญา รัตนบัณฑิตสกุล		สก.3173
จัตรชัย ธีระวงษ์ไพโรจน์		ว-สถ 556	วรชาติ นิลสำราญจิต		ส-สถ 3209	ดร.ปิยวัชร ชัยเสรี		สย.7227	วิเศรษฐ์ อังสุรัตน์โกมล		วฟก.1129	วิศวกรงานระบบความปลอดภัยและป้องกันอัคคีภัย		
จักรพงษ์ มณีปันดี		ว-สน. 13	สุภัคร์กิจ จัตวเมฆี		ส-สถ 3366	บพลต ริ้วงาม		สย.9021	วิศวกรงานระบบเครื่องกล			อรรณพ กิ่งชูจี		วก.900
เลิศฤทธิ์ นิธิไชโย		ว-ภส. 18	ศุภฤกษ์ นรพงษ์		ภ-สถ 15242	ภูมิสถาปนิก			สมจินต์ ติสวัสดิ์		วก.941	ผู้ตรวจสอบงานโครงสร้าง		
ชนินทร พุดอำพร		วย. 1935	รักษิณา นามไพโรจน์		ภ-สถ 19909	เลิศฤทธิ์ นิธิไชโย		ว-ภส. 18	งานถนนและระบบระบายน้ำภายนอกอาคาร					
เกชา ธีระโกเมน		วก.500.วส.56	งานตกแต่งภายในและครุภัณฑ์			เอกสิทธิ์ อรุณวงศ์ ณ อยุธยา		ส-ภส. 6	อุดม หงษ์ประธานพร		สย.7267	ผู้เชี่ยวชาญงานประหยัดพลังงานและอาคารเขียว		
			จักรพงษ์ มณีปันดี		ว-สน 13	ภาวิณี โพธานุรักษ์		ส-ภส. 85	อรรถวุฒิ กองสวสนะ		ภย.22322	ผศ.ดร.ชนิกานต์ ชิ้มประยูร		
			ศิริกันยา ชุ่มเชยกลิ่น			พูนิชัย โรจน์ทวีพิทักษ์		ภ-ภส. 8	งานออกแบบแสงสว่าง			อนุชิต พึ่งกล่อม		
			เกรียงยศ จรูญศรีสวัสดิ์		ภ-สน 1465	ยเนศวร แพร์ตนติลก		ภ-ภส. 580	ดร. วรรณภา พิมพ์วิริยะกุล		ภสถ. 2956	ธานินทร์ แสงสร้อย		ส-สถ 2747

ชื่อโครงการ :

โครงการพัฒนาพื้นที่ส่วนขยาย

ศูนย์ราชการเฉลิมพระเกียรติ ๘๐ พรรษา ๕ ธันวาคม ๒๕๕๐ พื้นที่โซน C ศูนย์ราชการโซน C อาคารทิศตะวันตก (W)

REVISION

NO.	DATE	DESCRIPTION	BY
0	1/04/64	FOR BIDDING	GCDT

ชื่อแบบ :

แบบแปลนระบบลิฟต์และบันไดเลื่อน

สำหรับชั้นที่ 9

เขียนโดย : Author	
ตรวจสอบโดย : Checker	วันที่ : 1 เมษายน 2564
อนุมัติโดย : Approver	มาตราส่วน : 1 : 200
เลขที่แบบ : GCC-C1-W-LI-03-1011	

SIZE : A1 - 84.1 x 58.4 mm.

ALL PRINTS SPECIFICATION AND THEIR COPY RIGHT ARE THE PROPERTIES OF GOVERNMENT CENTER DESIGN TEAM AND MUST NOT BE COPIED OR REPRODUCED WITHOUT WRITTEN PERMISSION FROM GOVERNMENT CENTER DESIGN TEAM

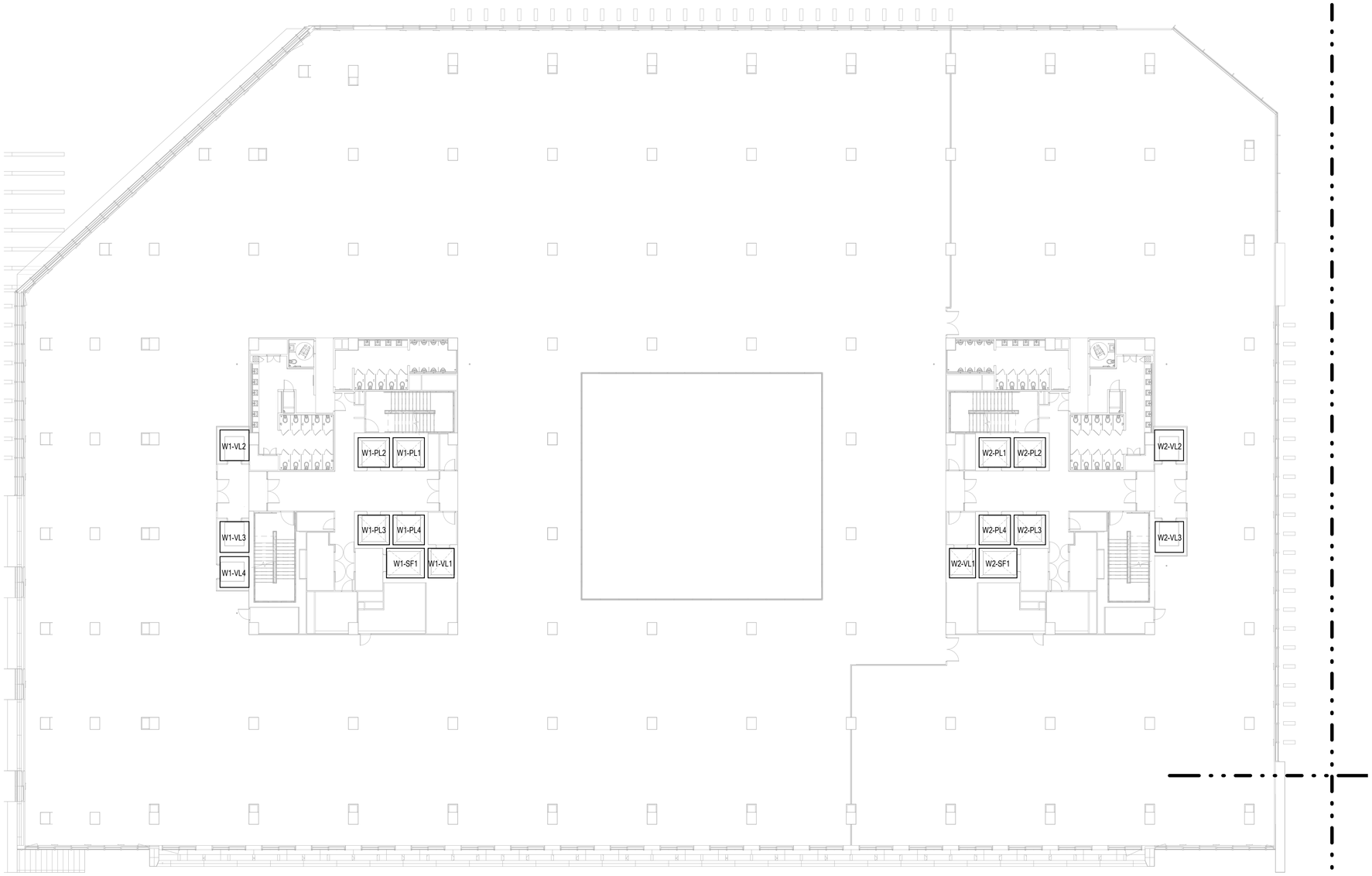

เจ้าของโครงการ	ที่ปรึกษาบริหารโครงการ	ผู้ออกแบบ
บริษัท ธนารักษ์พัฒนาสินทรัพย์ จำกัด 120 อาคารธนพิพัฒน์ ศูนย์ราชการเฉลิมพระเกียรติ ๘๐ พรรษา ๕ ธันวาคม ๒๕๕๐ ถนนแจ้งวัฒนะ แขวงทุ่งสองห้อง เขตหลักสี่ กรุงเทพมหานคร 10210	TEAM GROUP บริษัท ทีม คอนซัลติ้งเอนจิเนียริ่งแอนด์แมเนจเมนท์ จำกัด (มหาชน) บริษัท เอทีที คอนซัลแตนท์ จำกัด บริษัท ทีม เอสดับ จำกัด เลขที่ 151 ถนนบวงจันทร์ แขวง บวงจันทร์ เขตป้อมปราบ กรุงเทพฯ 10230 TEL. 0-2509-9000 FAX.0-29509-9090	GCDT GOVERNMENT CENTER DESIGN TEAM เลขที่ 4 ซอยรัชดาภิเษก 64 ถนนรัชดาภิเษก แขวง วงศ์สว่าง เขตบางซื่อ กรุงเทพฯ 10800 TEL. 0-2922-3435 FAX. 0-2922-3433

ผู้จัดการโครงการ		สถาปนิก		วิศวกรโครงสร้าง		วิศวกรงานระบบไฟฟ้า		วิศวกรงานระบบสุขาภิบาล	
ธีรยุทธ์ หงษ์สวัสดิ์	ว-สถ 491	จัตรชัย ธีระวงษ์ไพโรจน์	ว-สถ 556	น.อ. ชาญชัย จันทรรัตน์	วย.1108	เจริญชัย เลิศมทกิจ	วฟก.1100	ไวทุร เมธปินรมย์	ส.ส. 106
		กฤษญา พนิตโกศล	ส-สถ 1598	สุรพงศ์ สิริวิชยกุล	วย. 1209	สุวิชญาณ์ เมธปินรมย์	วฟก.1093	งานอนุรักษ์พลังงาน	
รองผู้จัดการโครงการ		ยาบินทร์ แสงสร้อย	ส-สถ 2747	โชคชัย ชัดชจร	สย.4522	วิศวกรงานระบบสื่อสาร		สรัญญา รัตนบัณฑิตสกุล	สก.3173
จัตรชัย ธีระวงษ์ไพโรจน์	ว-สถ 556	วรชาติ นิลสำราญจิต	ส-สถ 3209	ดร.ปิยวัชร ชัยเสรี	สย.7227	วิเศรษฐ์ อังสุรัตน์ไกบล	วฟก.1129	วิศวกรงานระบบความปลอดภัยและป้องกันอัคคีภัย	
จักรพงษ์ มณีบันดี	ว-สน. 13	สุภัคร์กิจ จัตวเมฆี	ส-สถ 3366	บพลต ว้งวาม	สย.9021	วิศวกรงานระบบเครื่องกล		อรรณพ กิ่งชูชี	วก.900
เลิศฤทธิ์ นิธิไชโย	ว-สถ. 18	ศุภฤกษ์ นรพงษ์	ภ-สถ 15242	ภูมิสถาปนิก		สมจินต์ ติสวัสดิ์	วก.941	ผู้ตรวจสอบงานโครงสร้าง	
ชนินทร พุดอำพร	วย. 1935	รักษิณา นามไพโรจน์	ภ-สถ 19909	เลิศฤทธิ์ นิธิไชโย	ว-ภส. 18	งานถนนและระบบระบายน้ำภายนอกอาคาร			
เกชา ธีระโกเมน	วก.500.วส.56	งานตกแต่งภายในและครุภัณฑ์		เอกสิทธิ์ อรุณวงศ์ ณ อยุธยา	ส-ภส. 6	อุดม หงษ์ประธานพร	สย.7267	ผู้เชี่ยวชาญงานประหยัดพลังงานและอาคารเขียว	
		จักรพงษ์ มณีบันดี	ว-สน 13	ภาวิณี โพธานุรักษ์	ส-ภส. 85	อรรถวุฒิ กองสวสนะ	ภย.22322	ผศ.ดร.ชนิกานต์ ชิ้มประยูร	
		ศิริกับยา ชุ่มเชยกลิ่น		พูณิชัย โรจน์ทวีพิทักษ์	ภ-ภส. 8	งานออกแบบแสงสว่าง		อนุชิต พึ่งกล่อม	
		เกรียงยศ จรูญศรีสวัสดิ์	ภ-สน 1465	ยเนศวร แพร์ตนติลก	ภ-ภส. 580	ดร. วรรณภา พิมพ์วิชิยะกุล	ภสถ. 2956	ธานินทร์ แสงสร้อย	ส-สถ 2747

ชื่อโครงการ :

โครงการพัฒนาพื้นที่ส่วนขยาย

ศูนย์ราชการเฉลิมพระเกียรติ ๘๐ พรรษา ๕ ธันวาคม ๒๕๕๐ พื้นที่โซน C ศูนย์ราชการโซน C อาคารทิศตะวันตก (W)

REVISION

NO.	DATE	DESCRIPTION	BY
0	1/04/64	FOR BIDDING	GCDT

ชื่อแบบ :

แบบแปลนระบบลิฟต์และบันไดเลื่อน

สำหรับชั้นที่ 10

เขียนโดย : Author	
ตรวจสอบโดย : Checker	วันที่ : 1 เมษายน 2564
อนุมัติโดย : Approver	มาตราส่วน : 1 : 200
เลขที่แบบ : GCC-C1-W-LI-03-1012	

SIZE : A1 - 84 x 59.4 mm.

ALL PRINTS SPECIFICATION AND THEIR COPY RIGHT ARE THE PROPERTIES OF GOVERNMENT CENTER DESIGN TEAM AND MUST NOT BE COPIED OR REPRODUCED WITHOUT WRITTEN PERMISSION FROM GOVERNMENT CENTER DESIGN TEAM

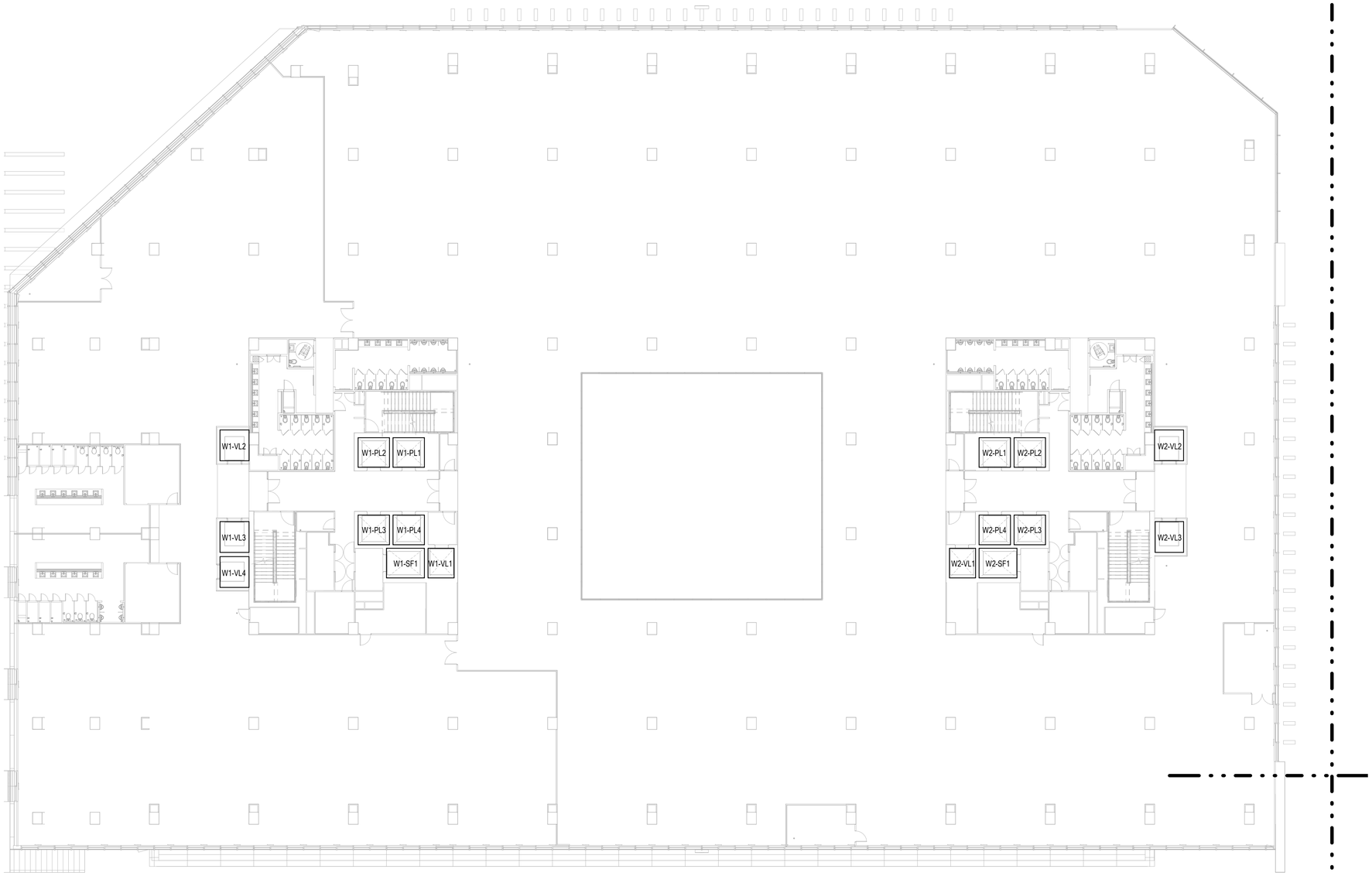

เจ้าของโครงการ	ที่ปรึกษาบริหารโครงการ	ผู้ออกแบบ
บริษัท ธนารักษ์พัฒนาสินทรัพย์ จำกัด 120 อาคารธนพิพัฒน์ ศูนย์ราชการเฉลิมพระเกียรติ ๘๐ พรรษา ๕ ธันวาคม ๒๕๕๐ ถนนแจ้งวัฒนะ แขวงทุ่งสองห้อง เขตหลักสี่ กรุงเทพมหานคร 10210	บริษัท ทีม คอนซัลติ้งเอนจิเนียริ่งแอนด์แมเนจเมนท์ จำกัด (มหาชน) บริษัท เอทีที คอนซัลแตนท์ จำกัด บริษัท ทีม เอสดับ จำกัด เลขที่ 151 ถนนบวงจันทร์ แขวง บวงจันทร์ เขตป้อมปราบฯ กรุงเทพฯ 10230 TEL. 0-2509-9000 FAX.0-29509-9090	GCDT GOVERNMENT CENTER DESIGN TEAM เลขที่ 4 ซอยรัชดาภิเษก 64 ถนนรัชดาภิเษก แขวง วงศ์สว่าง เขตบางซื่อ กรุงเทพฯ 10800 TEL. 0-2922-3435 FAX. 0-2922-3433

ผู้จัดการโครงการ		สถาปนิก		วิศวกรโครงสร้าง		วิศวกรงานระบบไฟฟ้า		วิศวกรงานระบบสุขาภิบาล	
ธีรยุทธ์ หงษ์สวัสดิ์	ว-สถ 491	จัตรชัย ธีระวงษ์ไพโรจน์	ว-สถ 556	น.อ. ชาญชัย จันทรรัตน์	วย.1108	เจริญชัย เลิศมทกิจ	วฟก.1100	ไวทูร เมธปิโนรมย์	ศส.106
		กฤษฎา พนิตโกศล	ส-สถ 1598	สุรพงศ์ สีวิวิธยกุล	วย. 1209	สุวิชญาณ์ เมธปิโนรมย์	วฟก.1093	งานอนุรักษ์พลังงาน	
รองผู้จัดการโครงการ		ยานินทร์ แสงสร้อย	ส-สถ 2747	โชคชัย ชัดขจร	สย.4522	วิศวกรงานระบบสื่อสาร		สรัญญา รัตนบัณฑิตสกุล	สก.3173
จัตรชัย ธีระวงษ์ไพโรจน์	ว-สถ 556	วรชาติ นิลสำราญจิต	ส-สถ 3209	ดร.ปิยะวัฒ ชัยเสรี	สย.7227	วิเศรษฐ์ อังสุรัตน์โกมล	วฟก.1129	วิศวกรงานระบบความปลอดภัยและป้องกันอัคคีภัย	
จักรพงษ์ มณีปันดี	ว-สน. 13	สุภัคร์กิจ จัศวเมฆี	ส-สถ 3366	บพลต ว้องาม	สย.9021	วิศวกรงานระบบเครื่องกล		อรรณพ กิ่งชูจี	วก.900
เลิศฤทธิ์ นิธิไชโย	ว-ภส. 18	ศุภฤกษ์ นรพงษ์	ภ-สถ 15242	ภูมิสถาปนิก		สมจินต์ ติสวัสดิ์	วก.941	ผู้ตรวจสอบงานโครงสร้าง	
ชนินทร พุดอำพร	วย. 1935	รักษิณา นามไพโรจน์	ภ-สถ 19909	เลิศฤทธิ์ นิธิไชโย	ว-ภส. 18	งานถนนและระบบระบายน้ำภายนอกอาคาร			
เกชา ธีระโกเมน	วก.500.วส.56	งานตกแต่งภายในและครุภัณฑ์		เอกสิทธิ์ อรุณวงศ์ ณ อยุธยา	ส-ภส. 6	อุดม หงษ์ประธานพร	สย.7267	ผู้เชี่ยวชาญงานประหยัดพลังงานและอาคารเขียว	
		จักรพงษ์ มณีปันดี	ว-สน 13	ภาวิณี โพธานุรักษ์	ส-ภส. 85	อรรถวุฒิ กองสวสนะ	ภย.22322	ผศ.ดร.ชนิกานต์ ชิ้มประยูร	
		สิริกันยา ชุ่มเชยกลิ่น		พูนชัย โรจน์ทวีพิทักษ์	ภ-ภส. 8	งานออกแบบแสงสว่าง		อนุชิต พึ่งกล่อม	
		เกรียงยศ จรูญศรีสวัสดิ์	ภ-สน 1465	ยเนศวร แพร์ตนติลก	ภ-ภส. 580	ดร. วรรณภา พิมพ์วิริยะกุล	ภสถ. 2956	ธานินท์ แสงสร้อย	ส-สถ 2747

ชื่อโครงการ :

โครงการพัฒนาพื้นที่ส่วนขยาย

ศูนย์ราชการเฉลิมพระเกียรติ ๘๐ พรรษา ๕ ธันวาคม ๒๕๕๐ พื้นที่โซน C ศูนย์ราชการโซน C อาคารทิศตะวันตก (W)

REVISION

NO.	DATE	DESCRIPTION	BY
0	1/04/64	FOR BIDDING	GCDT

ชื่อแบบ :

แบบแปลนระบบลิฟต์และบันไดเลื่อน
สำหรับชั้นที่ 11

เขียนโดย : Author	
ตรวจสอบโดย : Checker	วันที่ : 1 เมษายน 2564
อนุมัติโดย : Approver	มาตราส่วน : 1 : 200
เลขที่แบบ : GCC-C1-W-LI-03-1013	

SIZE : A1 - 84 x 59.4 mm.

ALL PRINTS SPECIFICATION AND THEIR COPY RIGHT ARE THE PROPERTIES OF GOVERNMENT CENTER DESIGN TEAM AND MUST NOT BE COPIED OR REPRODUCED WITHOUT WRITTEN PERMISSION FROM GOVERNMENT CENTER DESIGN TEAM

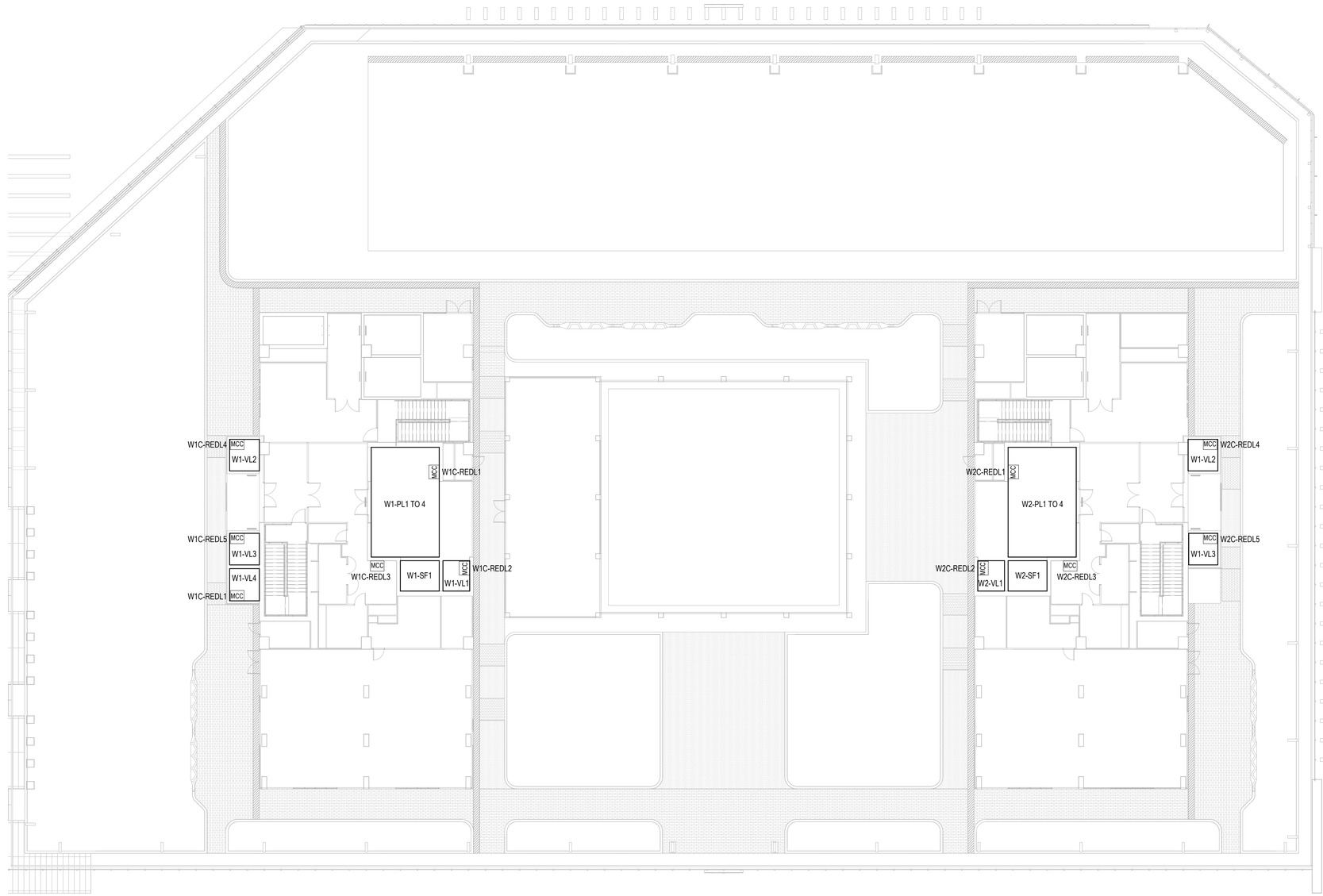

เจ้าของโครงการ

บริษัท ธนารักษ์พัฒนาสินทรัพย์ จำกัด 120 อาคารธนพิพัฒน์
ศูนย์ราชการเฉลิมพระเกียรติ ๘๐ พรรษา ๕ ธันวาคม ๒๕๕๐
ถนนแจ้งวัฒนะ แขวงทุ่งสองห้อง เขตหลักสี่ กรุงเทพมหานคร 10210

ที่ปรึกษาบริหารโครงการ

TEAM GROUP

บริษัท ทีม คอนซัลติ้งเอนจิเนียริ่งแอนด์แมเนจเมนท์ จำกัด (มหาชน)
บริษัท เอทีที คอนซัลแตนท์ จำกัด
บริษัท ทีม เอสดีว จำกัด

เลขที่ 151 ถนนบวรจันทร์
แขวง บวรจันทร์ เขตบึงกุ่ม กรุงเทพฯ 10230
TEL. 0-2509-9000 FAX.0-29509-9090

ผู้ออกแบบ

GCDT
GOVERNMENT CENTER DESIGN TEAM

เลขที่ 4 ซอยรัชดาภิเษก 64 ถนนรัชดาภิเษก
แขวง วงศ์สว่าง เขตบางซื่อ กรุงเทพฯ 10800
TEL. 0-2922-3435 FAX. 0-2922-3433

ผู้จัดการโครงการ		
ธีรยุทธ์ หงษ์สวัสดิ์		ว-สถ 491
รองผู้จัดการโครงการ		
ณัฐชัย ธีระวงษ์ไพโรจน์		ว-สถ 556
จักรพงษ์ มณีปันตี		ว-สน. 13
เลิศฤทธิ์ นิติไชโย		ว-ภส. 18
ชนินทร ทุดอำพร		วท. 1935
เกษา ธีระโกเมน		วก.500.วส.56

สถาปนิก		
ณัฐชัย ธีระวงษ์ไพโรจน์		ว-สถ 556
กฤษฎา พนิตโกศล		ส-สถ 1598
ธวนินทร์ แสงสร้อย		ส-สถ 2747
วรชาติ นิลสำราญจิต		ส-สถ 3209
สุภัคร์กิจ ชัศวเมฬี		ส-สถ 3366
ศุภฤกษ์ บรพงษ์		ภ-สถ 15242
รักพิณา นวนไพรจน์		ภ-สถ 19909
งานตกแต่งภายในและครุภัณฑ์		
จักรพงษ์ มณีปันตี		ว-สน 13
ศิริกันยา ชุ่มเชยกลิ่น		
เกรียงยศ จรญศรีสวัสดิ์		ภ-สน 1465

วิศวกรโครงสร้าง		
น.อ. ชาญชัย จันทรรัตน์		วย.1108
สุรพงศ์ สิริวิชยกุล		วย. 1209
โชคชัย ชัดชจร		สย.4522
ดร.ปิยวัชร ชัยเสวี		สย.7227
นพดล จังวาม		สย.9021
ภูมิสถาปนิก		
เลิศฤทธิ์ นิติไชโย		ว-ภส. 18
เอกสิทธิ์ อรุณวงศ์ ณ อยุธยา		ส-ภส. 6
ภาวินี โพธานุรักษ์		ส-ภส. 85
พุฒิชัย โรจน์ภวิศิทักษ์		ภ-ภส. 8
ธเนศวร แพร์ดนติผก		ภ-ภส. 580

วิศวกรงานระบบไฟฟ้า		
เจริญชัย เลิศมนกิจ		วฟก.1100
สุวิชญาณ์ เมธมโนรมย์		วฟก.1093
วิศวกรงานระบบสื่อสาร		
วิเศรษฐ์ อังสรัตน์โกมล		วฟก.1129
วิศวกรงานระบบเครื่องกล		
สมจินต์ ติสวัสดิ์		วก.941
งานถนนและระบบระบายน้ำภายนอกอาคาร		
จุตน หงษ์ประถานพร		สถ.7267
อรรถวุฒิ กองศวสนะ		ภถ.22322
งานออกแบบแสงสว่าง		
ดร. วรรณา พิมพ์วิริยะกุล		ภสถ. 2956

วิศวกรงานระบบสุขาภิบาล		
ไวทูร เมธมโนรมย์		สส.106
งานอนุรักษ์พลังงาน		
สรัญญา รัตนบัณฑิตสกุล		สก.3173
วิศวกรงานระบบความปลอดภัยและป้องกันอัคคีภัย		
อรรณพ กิ่งขจี		วก.900
ผู้ตรวจสอบงานโครงสร้าง		
ผู้เชี่ยวชาญงานประหยัดพลังงานและอาคารเขียว		
ผศ.ดร.ชนิกานต์ ชื่มประยูร		
อนุชิต พึ่งกล่อม		
ธวนินทร์ แสงสร้อย		ส-สถ 2747

ชื่อโครงการ :

โครงการพัฒนาพื้นที่ส่วนขยาย

ศูนย์ราชการเฉลิมพระเกียรติ ๘๐ พรรษา ๕ ธันวาคม ๒๕๕๐ พื้นที่โซน C ศูนย์ราชการโซน C อาคารทิศตะวันตก (W)

REVISION

NO.	DATE	DESCRIPTION	BY
0	1/04/64	FOR BIDDING	GCDT

ชื่อแบบ :

แบบแปลนระบบลิฟต์และบันไดเลื่อน
สำหรับชั้นดาดฟ้า

เขียนโดย : Author	
ตรวจสอบโดย : Checker	วันที่ : 1 เมษายน 2564
อนุมัติโดย : Approver	มาตราส่วน : 1 : 200
เลขที่แบบ : GCC-C1-W-LI-03-1014	

SIZE : A1 - 84.1 x 59.4 mm.

ALL PRINTS SPECIFICATION AND THEIR COPY RIGHT ARE THE PROPERTIES OF GOVERNMENT CENTER DESIGN TEAM AND MUST NOT BE COPIED OR REPRODUCED WITHOUT WRITTEN PERMISSION FROM GOVERNMENT CENTER DESIGN TEAM